Oase

LunAqua

Power LED Driver

DE	Gebrauchsanleitung
EN	Operating instructions
FR	Notice d'emploi
NL	Gebruiksaanwijzing
ES	Instrucciones de uso
PT	Instruções de uso
IT	Istruzioni d'uso
DA	Brugsanvisning
NO	Bruksanvisning
SV	Bruksanvisning
FI	Käyttöohje
HU	Használati útmutató
PL	Instrukcja użytkowania
CS	Návod k použití
SK	Návod na použitie
SL	Navodila za uporabo
HR	Uputa o upotrebi
RO	Instrucţiuni de folosinţă
BG	Упътване за употреба
UK	Посібник з експлуатації
RU	Руководство по эксплуатации
ZH	使用说明书

A

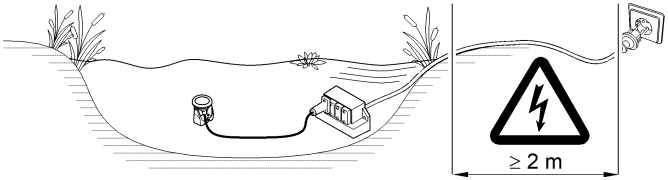

LAA0046

B

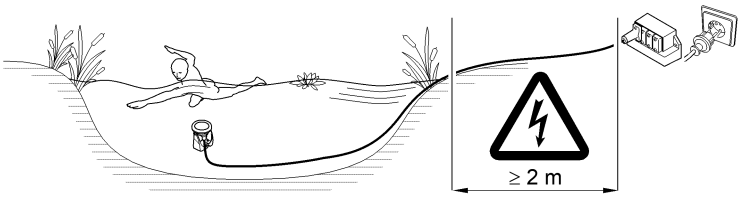

LAA0047

C

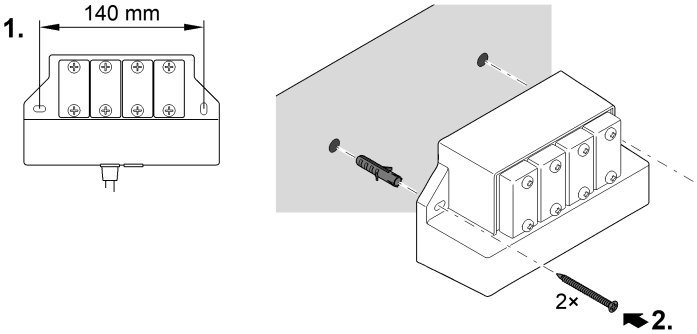

LAA0055

D

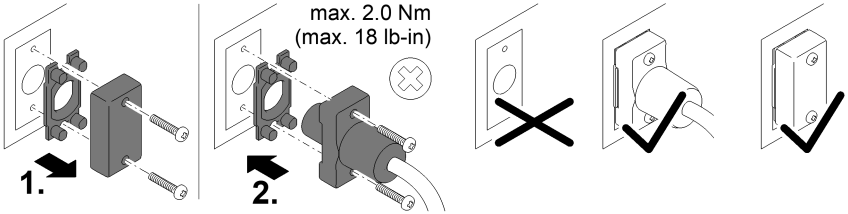

PLX0004

E

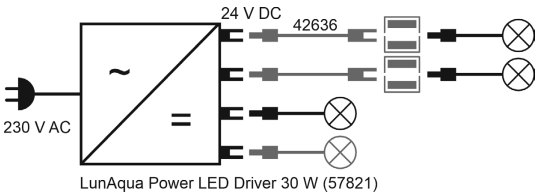

LAA0056

Original-Anleitung. Die Anleitung gehört zum Gerät und muss bei Weitergabe des Geräts stets mitgegeben werden.

Sicherheitshinweise

Elektrischer Anschluss

- Für die Elektroinstallation im Außenbereich gelten spezielle Vorschriften. Die Elektroinstallation darf nur von einer Elektrofachkraft ausgeführt werden.
  - Die Elektrofachkraft ist aufgrund ihrer fachlichen Ausbildung, Kenntnisse und Erfahrungen qualifiziert und darf Elektroinstallationen im Außenbereich durchführen. Sie kann mögliche Gefahren erkennen und beachtet die regionalen und nationalen Normen, Vorschriften und Bestimmungen.
  - Bei Fragen und Problemen wenden Sie sich an eine Elektrofachkraft.
- Schließen Sie das Gerät nur an einer vorschriftsmäßig installierten Steckdose an.
- Das Gerät muss über eine Fehlerstrom-Schutzeinrichtung (RCD) mit einem Bemessungsfehlerstrom von maximal 30 mA abgesichert sein.
- Schließen Sie das Gerät nur an, wenn die elektrischen Daten von Gerät und Stromversorgung übereinstimmen.
- Offene Stecker und Buchsen vor Feuchtigkeit schützen.

Sicherer Betrieb

- Trennen Sie alle elektrischen Geräte im Wasser vom Stromnetz, bevor Sie ins Wasser greifen. Andernfalls drohen schwere Verletzungen oder Tod durch Stromschlag.
- Gehäuse des Gerätes oder zugehöriger Teile nur öffnen, wenn in dieser Anleitung ausdrücklich dazu aufgefordert wird.
- Verwenden Sie das Gerät nicht, wenn elektrische Leitungen oder Gehäuse beschädigt sind.
- Entsorgen Sie das Gerät, wenn seine Netzanschlussleitung beschädigt ist. Die Netzanschlussleitung kann nicht ersetzt werden.
- Verlegen Sie Leitungen so, dass sie vor Beschädigungen geschützt sind und dass niemand darüber fallen kann.
- Ziehen Sie nie an elektrischen Leitungen. Tragen Sie insbesondere keine Geräte an deren Leitung.
- Verlegen Sie Leitungen so, dass sie vor Beschädigungen geschützt sind und dass niemand darüber fallen kann.
- Führen Sie nur die Arbeiten am Gerät durch, die in dieser Anleitung beschrieben sind.
- Nehmen Sie niemals technische Änderungen am Gerät vor.
- Verwenden Sie nur Original-Ersatzteile und -Zubehör.

Bestimmungsgemäße Verwendung

Verwenden Sie das in dieser Anleitung beschriebene Produkt ausschließlich wie folgt:

- Als Treiber für OASE LED-Leuchten der Reihe LunAqua Power LED.
- Für den Einsatz in Springbrunnenanlagen und Teichen.
- Für den Einsatz über und unter Wasser.
- Unter Einhaltung der technischen Daten. (→ Technische Daten)

Für die Geräte gelten folgende Einschränkungen:

- Der Betrieb in Schwimmbecken, Badewannen oder Gewässern, in denen sich Personen aufhalten können, ist verboten!

- DE -

Lieferumfang

Zum Lieferumfang gehören:

- 1 × Treiber

Produktbeschreibung

LunAqua Power LED Driver ist ein robuster Treiber, an den bis zu vier OASE LED-Leuchten der Reihe LunAqua Power LED angeschlossen werden können. Der Treiber erlaubt den einfachen und sicheren Betrieb über und unter Wasser.

Zubehör

LunAqua Power LED Kabel 10 m (42636) als Verlängerungsleitung zwischen Treiber und Leuchte.

Symbole auf dem Gerät

IP 68 4 m	Staubdicht und wasserdicht bis 4 m Tiefe
	Sicherheitstransformator
	Vor direkter Sonneneinstrahlung schützen
	Nicht mit normalem Hausmüll entsorgen
	Gebrauchsanleitung lesen und beachten

Aufstellen und Anschließen

⚠ WARNUNG

Schwere Verletzungen oder Tod durch Stromschlag sind möglich.

▶ Trennen Sie das Gerät vom Stromnetz, bevor Sie mit den Arbeiten am Gerät beginnen.

⚠ WARNUNG

Schwere Verletzungen oder Tod beim Betrieb des Geräts in einem Schwimmteich. Durch defekte elektrische Geräteteile wird das Wasser unter gefährliche elektrische Spannung gesetzt.

▶ Gerät nicht im Schwimmteich verwenden.

▢ A, B

Das Gerät kann im Wasser oder außerhalb des Wassers aufgestellt werden.

Wand- oder Bodenbefestigung

Der Treiber kann wahlweise an einer tragfähigen Wand oder auf dem Boden (fester Untergrund) befestigt werden.

- Eine Befestigung an der Decke ist nicht zulässig.

So gehen Sie vor:

▢ C

1. Zwei Löcher mit dem angegebenen Abstand bohren.
2. Treiber befestigen.
   – Geeignetes Befestigungsmaterial verwenden.

Anschlüsse herstellen

▢ E

Am Treiber dürfen nur Leuchten der Reihe LunAqua Power LED angeschlossen werden.

- Jede Leuchte kann direkt oder mit Hilfe der Verlängerungsleitung LunAqua Power LED Kabel 10 m (42636) an einen beliebigen freien Ausgang am Treiber angeschlossen werden.
- Max. Anschlussleistung einhalten. (→ Technische Daten)
  - Die Anschlussleistung ergibt sich aus der Summe der Leistungsaufnahme der einzelnen Leuchten, die an den Treiber angeschlossen werden.
  - Die Produktseite des Treibers unter www.oase-livingwater.com zeigt mögliche Kombinationen anschließbarer Leuchten.

So gehen Sie vor:

▢ D

1. Die Schutzkappe am Gerät entfernen.
2. Steckverbinder aufstecken und mit den beiden Schrauben sichern (max. 2.0 Nm (max. 18 lb-in)).
   - Die Gummidichtung muss sauber sein und passgenau sitzen.
   - Eine beschädigte Gummidichtung ersetzen.

Ein- und Ausschalten

HINWEIS

Gerät wird zerstört, wenn es mit einem Dimmer betrieben wird. Es enthält empfindliche elektrische Bauteile.

▶ Gerät nicht an eine dimmbare Stromversorgung anschließen.

Einschalten: Netzstecker des Geräts in die Steckdose stecken.

- Funktion der Leuchten kontrollieren

Ausschalten: Netzstecker des Geräts ziehen.

Reinigung

⚠ WARNUNG

Schwere Verletzungen oder Tod durch Stromschlag sind möglich.

▶ Trennen Sie alle elektrischen Geräte im Wasser vom Stromnetz, bevor Sie ins Wasser greifen.

▶ Trennen Sie das Gerät vom Stromnetz, bevor Sie mit den Arbeiten am Gerät beginnen.

Reinigen Sie das Gerät bei Bedarf mit klarem Wasser und mit einer weichen Bürste.

- Achten Sie darauf, dass keine Feuchtigkeit in das Gerät gelangt.

Lagern/Überwintern

Das Gerät muss deinstalliert und trocken gelagert werden, wenn die zulässige Wassertemperatur oder Umgebungstemperatur nicht gegeben ist. (→ Technische Daten)

Störungsbeseitigung

Störung	Ursache	Abhilfe
Leuchte leuchtet nicht	Leuchte nicht angeschlossen / Versorgungs-spannung fehlt	Alle Leitungen und Anschlüsse kontrollieren
	Treiber defekt	Treiber ersetzen
	Leuchte defekt	Leuchte ersetzen

Technische Daten

Beschreibung			Wert
Netzbemessungsspannung		V / Hz	230 / 50
Max. Leistungsaufnahme (pri.)		W	35,7
Max. Anschlussleistung (sec.)		W	30
Spannungskonstant gesteuerte Leuchten	Ausgangsspannung (konstant)	V DC	24
	Max. Ausgangsstrom (variabel)	mA	1250
Stromkonstant gesteuerte Leuchten	Ausgangsstrom I (konstant)	mA	350
	Ausgangsstrom II (konstant)	mA	700
	Max. Ausgangsspannung (variabel)	V DC	24
Max. Tauchtiefe		m	4
Schutzklasse		—	IP 68
Kabellänge Netzkabel		m	3
Abmessungen		mm	170 × 95 × 70
Gewicht		kg	1,5

Ersatzteile

(→ Ersatzteile)

Entsorgung

HINWEIS

Dieses Gerät darf nicht als Hausmüll entsorgt werden.

- ▶ Entsorgen Sie das Gerät über das dafür vorgesehene Rücknahmesystem.
- ▶ Bei Fragen wenden Sie sich an Ihr örtliches Entsorgungsunternehmen. Dort erhalten Sie Informationen über die ordnungsgemäße Entsorgung des Geräts.
- ▶ Machen Sie das Gerät durch Abschneiden der Kabel unbrauchbar.

Original manual. This manual belongs with the unit and must always be passed on together with the unit.

Safety information

Electrical connection

- Special regulations apply for electrical installation in outdoor spaces. Only a qualified electrician may perform the electrical installation.
  - The qualified electrician has the necessary professional training, knowledge and experience to perform electrical installation in outdoor spaces. The electrician can detect potential dangers and knows how to adhere to regional and national standards, regulations and directives.
  - For your own safety, please consult a qualified electrician.
- Only plug the unit into a correctly installed outlet.
- The device is to be supplied through a residual current device (RCD) having a rated residual operating current not exceeding 30 mA.
- Only connect the unit if the electrical data of the unit and the power supply match.
- Protect open plugs and sockets from moisture.

Safe operation

- Disconnect all electrical devices in the water from the power supply before reaching into the water. Otherwise there is a risk of severe injuries or death by electrocution.
- Only open the unit housing or its attendant components if this is explicitly specified in the operating instructions.
- Do not use the unit, if electrical lines or the housing are damaged.
- The supply cord cannot be replaced. If the cord is damaged, the appliance should be scrapped.
- Route lines in such a way that they are protected from damage and do not present a tripping hazard.
- Never pull on electric cables. In particular, never carry units on their cables.
- Route lines in such a way that they are protected from damage and do not present a tripping hazard.
- Only carry out work on the unit that is described in this manual.
- Never carry out technical changes to the unit.
- Only use original spare parts and accessories.

Intended use

Only use the product described in this manual as follows:

- As a driver for OASE LED spotlights of the product range LunAqua Power LED.
- For use in water fountain systems and ponds.
- For use above and under water.
- While adhering to the technical specifications. (→ Technical data)

The following restrictions apply to the units:

- Operation in swimming pools, bath tubs or water courses which could be used by persons, is forbidden!

Scope of delivery

The delivery scope includes:

- 1 × driver

Product Description

LunAqua Power LED Driver is a sturdy driver suitable for connection to up to four OASE LED spotlights of the product range LunAqua Power LED. The driver permits simple and safe operation above and below water.

Accessories

LunAqua Power LED Cable 10 m (42636) as extension cable between driver and spotlight.

Symbols on the unit

IP 68 4 m	Dust-protected and submersible up to 4 m depth
	Safety transformer
	Protect from direct sunlight
	Do not dispose of with household waste.
	Read and adhere to the instructions for use.

Installation and connection

⚠ WARNING

Risk of severe injuries or death by electric shock.

▶ Disconnect the unit from the mains before you start working on it.

⚠ WARNING

Severe injuries or death due to operation of this unit in a swimming pond. Defective electrical components will electrify the water with dangerous electrical voltage.

▶ Never operate the unit in a swimming pond.

▢ A, B

The device can be installed in or outside of the water.

Wall or floor installation

The driver can be fastened either to a stable wall or the ground (stable substrate).

- It is not permissible to fasten the driver to the ceiling.

How to proceed:

▢ C

1. Drill two holes with the indicated spacing.
2. Fasten the driver.
   – Use suitable fastening materials.

Establishing the connections

▢ E

Only connect spotlights of the product range LunAqua Power LED to this driver.

- Each spotlight can be connected to any free outlet of the driver directly or through the extension cable LunAqua Power LED 10 m (42636).
- Observe the max. connected load. (→ Technical data)
  - The connected load is calculated from the power consumption total of the individual spotlights connected to the driver.
  - For possible combinations of connectable spotlights, check the driver product site at www.oase-livingwater.com.

How to proceed:

▢ D

1. Remove the protection cap from the unit.
2. Fit the plug connector and secure with the two screws (max. 2.0 Nm (max. 18 lb-in)).
   - Ensure that the rubber seal is clean and fits exactly.
   - Replace the rubber seal if damaged.

Switching on and off

NOTE

The unit will be destroyed if it is operated with a dimmer. It contains sensitive electrical components.

▶ Do not connect the unit to a dimmable power supply.

Switching on: Connect the power plug of the device to the mains socket.

- Check the function of the spotlights.

Switching off: Disconnect the device power plug.

Cleaning

⚠ **WARNING**

Risk of severe injuries or death by electric shock.

▶ Disconnect all electrical devices in the water from the power supply before reaching into the water.

▶ Disconnect the unit from the mains before you start working on it.

If necessary, clean the unit with clear water using a soft brush.

- Ensure that no moisture can enter the unit.

Storage/winter protection

If the water or ambient temperature is outside the permissible temperature range, deinstall the unit and store it in a dry place. (→ Technical data)

Malfunction remedy

Malfunction	Cause	Remedy
Spotlight is not lit	Spotlight not connected / no supply voltage	Check all cables and connections.
	Driver defective	Replace the driver.
	Spotlight defective	Replace the spotlight.

Technical data

Description			Value
Rated mains voltage		V / Hz	230 / 50
Max. power consumption (pri.)		W	35.7
Max. connected load (sec.)		W	30
LEDs controlled with constant voltage	Output voltage (constant)	V DC	24
	Max. output current (variable)	mA	1250
LEDs controlled with constant current	Output current I (constant)	mA	350
	Output current II (constant)	mA	700
	Max. output voltage (variable)	V DC	24
Max. immersion depth		m	4
Protection class		—	IP 68
Mains cable length		m	3
Dimensions		mm	170 × 95 × 70
Weight		kg	1.5

Spare parts

(→ Spare parts)

Disposal

NOTE

Do not dispose of this unit with household waste.

- ▶ Dispose of the unit by using the return system provided for this purpose.
- ▶ Should you have questions, please contact your local disposal company. They will give you information on how to correctly dispose of the unit.
- ▶ Render the unit unusable by cutting the cables.

Traduction de la notice d'emploi d'origine. La notice d’emploi fait partie de l'appareil et doit par conséquent lui être toujours jointe lorsqu’il est transféré.

Consignes de sécurité

Raccordement électrique

- Des dispositions particulières s'appliquent aux installations électriques en extérieur. Seul un électricien qualifié peut réaliser l’installation électrique.
  - En raison de sa formation professionnelle, de ses connaissances et de son expérience, l'électricien qualifié possède les connaissances nécessaires et a le droit de réaliser des installations électriques en extérieur. Il est capable d’identifier d'éventuels dangers et respecte les normes, règlements et dispositions régionaux et nationaux en vigueur.
  - En cas de questions et de problèmes, prière de vous adresser à un électricien qualifié.
- Ne branchez l'appareil que sur une prise de courant installée conformément aux prescriptions.
- L'appareil doit être protégé par un dispositif de protection à courant différentiel-résiduel (RCD) avec un courant différentiel assigné de 30 mA maximum.
- Ne brancher l'appareil que lorsque les caractéristiques électriques de l'appareil et de l'alimentation correspondent.
- Protéger les prises ouvertes et les prises femelles de l’humidité.

Exploitation sécurisée

- Débrancher tous les appareils électriques immergés avant de pénétrer dans l'eau afin de prévenir tout risque de blessures ou un danger de mort par électrocution.
- N'ouvrir le boîtier de l'appareil ou des éléments s'y rapportant que si cela est expressément sollicité dans la notice d'emploi.
- Ne pas utiliser l'appareil en cas d'endommagement des câbles électriques ou du boîtier.
- Jetez l'appareil si son câble de raccordement au secteur est endommagé. Le câble de raccordement au secteur ne peut pas être remplacé.
- Poser les câbles de manière à éviter tout risque d'endommagement et de trébuchement.
- Ne tirez jamais sur les câbles électriques. En particulier, ne portez pas d'appareils par leur câble.
- Poser les câbles de manière à éviter tout risque d'endommagement et de trébuchement.
- Exécuter des travaux sur l'appareil uniquement si ces derniers sont décrits dans la notice d'emploi.
- Ne jamais procéder à des modifications techniques sur l'appareil.
- N’utiliser que des pièces de rechange et des accessoires d’origine.

Utilisation conforme à la finalité

Utilisez le produit décrit dans cette notice uniquement de la manière suivante :

- Comme pilote pour les lampes LED OASE de la gamme LunAqua Power LED.
- Pour une utilisation dans des installations à jet d'eau et des étangs/bassins.
- Pour une utilisation au dessus de l'eau et sous l'eau.
- Dans le respect des caractéristiques techniques. (→ Caractéristiques techniques)

Les restrictions suivantes sont valables pour les appareils :

- L'utilisation dans des piscines, des baignoires ou des pièces d'eau dans lesquelles des personnes peuvent se trouver, est interdite !

Pièces faisant partie de la livraison

Font partie des fournitures :

- 1 × pilote d’alimentation

Description du produit

LunAqua Power LED Driver est un pilote d’alimentation robuste qui permet de brancher jusqu’à quatre lampes LED OASE de la gamme LunAqua Power LED. Le pilote d’alimentation garantit un fonctionnement simple et sécurisé sous l’eau et hors de l’eau.

Accessoires

Câble LunAqua Power LED de 10 m (42636) comme rallonge entre le pilote d’alimentation et la lampe.

Symboles sur l'appareil

IP 68 4 m	Étanche à la poussière et à l’eau jusqu’à 4 m de profondeur
	Transformateur de sécurité
	Protéger contre les rayons directs du soleil
	À ne pas jeter dans les ordures ménagères
	Lire et respecter la notice d'utilisation

Mise en place et raccordement

⚠ AVERTISSEMENT

Risque de blessures graves ou danger de mort par décharge électrique.

▶ Avant d’entamer tout travail sur l'appareil, débrancher ce dernier du réseau électrique.

⚠ AVERTISSEMENT

Blessures graves voire mortelles en cas d’utilisation de l'appareil dans un étang de baignade. Les pièces défectueuses d’un appareil électrique soumettent l'eau à une tension électrique dangereuse.

▶ Ne pas utiliser l'appareil dans une piscine naturelle.

▢ A, B

L’appareil est installable soit sous l'eau soit hors de l'eau.

Fixation au mur ou au sol

Le pilote d’alimentation peut au choix être fixé à un mur porteur ou au sol (fondation solide).

- Toute fixation au plafond est interdite.

Voici comment procéder :

▢ C

1. Percer deux trous à la distance indiquée.
2. Fixer le pilote.
   – Utiliser un matériau de fixation approprié.

Effectuer les raccordements

▢ E

Seules des lampes LED OASE de la gamme LunAqua Power LED peuvent être raccordés.

- Chaque lampe peut être raccordée directement ou à l'aide d'une rallonge câble LunAqua Power LED de 10 m (42636) à une sortie libre sur le pilote d'alimentation.
- Respecter la puissance de raccordement. (→ Caractéristiques techniques)
  - La puissance de raccordement résulte de la somme des puissances absorbées de chaque lampe raccordée au pilote d'alimentation.
  - La page du pilote d'alimentation sur www.oase-livingwater.com montre les combinaisons possibles avec les lampes à raccorder.

Voici comment procéder :

▢ D

1. Enlever le capuchon sur l'appareil.
2. Brancher le connecteur et le sécuriser à l'aide des deux vis (max. 2,0 Nm (max. 18 lb-in)).
   - Le joint en caoutchouc doit être propre et parfaitement logé.
   - Remplacer tout joint en caoutchouc endommagé.

Mise en et hors circuit

REMARQUE

L'appareil est détérioré lorsqu'il est utilisé avec un variateur. Il contient des composants électriques fragiles.

▶ Ne pas raccorder l'appareil à une alimentation en courant avec variateur.

Allumer: Brancher la fiche secteur de l'appareil à la prise de courant.

- Contrôler le fonctionnement des lampes

Éteindre: Débrancher la prise de secteur de l'appareil.

Nettoyage

⚠ AVERTISSEMENT

Risque de blessures graves ou danger de mort par décharge électrique.

▶ Avant d'entrer dans l'eau, débranchez tous les appareils électriques.

▶ Avant d'entamer tout travail sur l'appareil, débrancher ce dernier du réseau électrique.

Nettoyez l'appareil au besoin à l'eau claire et en utilisant une brosse douce.

- Veiller à ce qu'aucune humidité ne pénètre dans l'appareil.

Stockage / entreposage pour l'hiver

L'appareil doit être désinstallé et stocké au sec lorsque la température autorisée ou la température ambiante n'est pas indiquée. (→ Caractéristiques techniques)

Dépannage

Défaut	Cause	Remède
La lampe n'est pas allumée	La lampe n'est pas branchée / tension d'alimentation manquante	Contrôler toutes les lignes et les raccordements
	Pilote d'alimentation défectueux	Remplacer le pilote d'alimentation
	Lampe défectueuse	Remplacer la lampe

Caractéristiques techniques

Descriptif			Valeur
Tension de mesure du réseau		V / Hz	230 / 50
Puissance max. absorbée (pri.)		W	35,7
Puissance de raccordement max. (sec.)		W	30
Lampes commandées par une tension constante	Tension de sortie (constante)	V CC	24
	Courant de sortie max. (variable)	mA	1250
Lampes commandées par un courant constant	Courant de sortie I (constant)	mA	350
	Courant de sortie II (constant)	mA	700
	Tension de sortie max. (variable)	V CC	24
Profondeur d'immersion max.		m	4
Indice de protection		—	IP 68
Longueur du câble secteur		m	3
Dimensions		mm	170 × 95 × 70
Poids		kg	1,5

Pièces de rechange

(→ Pièces de rechange)

Recyclage

REMARQUE

Il est interdit d'éliminer cet appareil avec les déchets ménagers.

- ▶ Mettre l'appareil au rebut par le biais du système de reprise prévu à cet effet.
- ▶ Prenez contact avec votre entreprise locale de traitement des déchets si vous avez des questions. Elle vous fournira les informations relatives à l'élimination réglementaire de l'appareil.
- ▶ Mettez l'appareil hors d'usage en sectionnant les câbles.

Originele handleiding. De handleiding behoort bij het apparaat en moet bij doorgeven van het apparaat steeds meegegeven worden.

Veiligheidsinstructies

Elektrische aansluiting

- Voor de elektrische installatie in de openlucht gelden speciale voorschriften. De elektrische installatie mag uitsluitend door een professionele elektricien uitgevoerd worden.
  - De professionele elektricien is krachtens zijn professionele opleiding, kennis en ervaring gekwalificeerd en mag elektrische installaties in de openlucht uitvoeren. Hij of zij kan mogelijke gevaren herkennen en leeft de regionale en nationale normen, voorschriften en bepalingen na.
  - Neem voor uw eigen veiligheid in geval van vragen of problemen contact op met een elektricien.
- Gebruik het apparaat uitsluitend op een volgens de voorschriften geïnstalleerde contactdoos.
- Het apparaat moet beveiligd zijn via een aardlekschakelaar (RCD) met een vastgestelde lekstroom van maximaal 30 mA.
- Sluit het apparaat alleen aan, wanneer de elektrische gegevens van het apparaat en de voeding overeenkomen.
- Bescherm stekkers en stopcontacten tegen vocht.

Veilig gebruik

- Ontkoppel alle elektrische apparaten in het water van het voedingsnet, voordat u in het water grijpt. Anders bestaat gevaar voor ernstig of dodelijk letsel door elektrische schokken.
- De behuizing van het apparaat of bijbehorende delen alleen openen als dit in de handleiding uitdrukkelijk is vereist.
- Gebruik het apparaat niet als elektrische snoeren of behuizing beschadigd zijn.
- Voer het apparaat niet af als de stroomkabel beschadigd is. De stroomkabel kan niet worden vervangen.
- Installeer de leidingen zodanig, dat deze tegen beschadigingen zijn beschermd en niemand erover kan struikelen.
- Trek nooit aan elektriciteitskabels. Draag vooral geen apparaten aan de kabel.
- Installeer de leidingen zodanig, dat deze tegen beschadigingen zijn beschermd en niemand erover kan struikelen.
- Voer uitsluitend die werkzaamheden aan het apparaat uit die in deze gebruiksaanwijzing zijn beschreven.
- Breng nooit technische veranderingen aan het apparaat aan.
- Gebruik uitsluitend originele reserveonderdelen en origineel toebehoren.

Beoogd gebruik

Gebruik het in deze gebruiksaanwijzing beschreven product uitsluitend op de volgende manier:

- Als module voor OASE-ledlampen uit de series LunAqua Power LED.
- Voor gebruik in fonteininstallaties en vijvers.
- Voor gebruik boven en onder water.
- Met in achtneming van deze technische gegevens. (→ Technische gegevens)

Voor de apparaten gelden de volgende specificaties:

- **Het is ten strengste verboden het apparaat te gebruiken in** zwembaden, badkuipen **of in water waarin zich personen kunnen bevinden!**

Leveringsomvang

Tot de leveringsomvang behoren:

- 1 × module

Productbeschrijving

LunAqua Power LED Driver is een robuuste module, waar maximaal vier OASE-ledlampen uit de series LunAqua Power LED op aangesloten kunnen worden. De module maakt gemakkelijk en veilig gebruik boven en onder water mogelijk.

Toebehoren

LunAqua Power LED Kabel 10 m (42636) als verlengkabel tussen module en lamp.

Symbolen op het apparaat

IP 68 4 m	Stofdicht en waterdicht tot een diepte van 4 m
	Veiligheidstransformator
	Tegen rechtstreeks zonlicht beschermen
	Niet verwijderen samen met het normale huishoudelijke afval
	Gebruikshandleiding lezen en naleven

Plaatsen en aansluiten

⚠ WAARSCHUWING

Ernstig letsel of dodelijk letsel door elektrische schok mogelijk.

▶ Ontkoppel eerst de stroom van het apparaat voordat u met de werkzaamheden aan het apparaat begint.

⚠ WAARSCHUWING

Ernstig of dodelijk lichamelijk letsel bij toepassing van het apparaat in een zwemvijver. Door defecte elektrische componenten van het apparaat komt het water onder een gevaarlijke elektrische spanning te staan.

▶ Apparaat alleen toepassen wanneer er zich geen personen in het water ophouden.

▢ A, B

Het apparaat kan in het water of op het droge worden geplaatst.

Wand of bodembevestiging

De module kan naar keuze aan een stevige muur of op de grond (vaste ondergrond) worden bevestigd.

- Bevestiging aan het plafond is niet toegestaan.

Zo gaat u te werk:

▢ C

1. Boor twee gaten met de aangegeven afstand.
2. Bevestig de module.
   – Gebruik alleen geschikt bevestigingsmateriaal.

Aansluitingen uitvoeren

▢ E

Er mogen alleen lampen uit de series LunAqua Power LED aan de module worden aangesloten.

- Elke lamp kan direct of met behulp van de verlengkabel LunAqua Power LED kabel 10 m (42636) op een willekeurige vrije uitgang van de module worden aangesloten.
- Houd het max. aansluitvermogen aan. (→ Technische gegevens)
  - Het aansluitvermogen is de totale vermogensopname van de afzonderlijke lampen die aan de module worden aangesloten.
  - De productpagina van de module onder www.oase-livingwater.com toont meer mogelijke combinaties van aansluitbare lampen.

Zo gaat u te werk:

▢ D

1. De schermkap op het apparaat verwijderen.
2. Stekker insteken en met de beide schroeven vastzetten (max. 2.0 Nm (max. 18 lb-in)).
   - De rubberafdichting moet schoon zijn en goed sluitend zitten.
   - Een beschadigde rubberafdichting vervangen.

In- en uitschakelen

OPMERKING

Apparaat wordt onherstelbaar beschadigd als deze met een dimmer wordt gebruikt. Het bevat gevoelige elektrische componenten.

▶ Sluit het apparaat niet aan op een dimbare voeding.

Inschakelen: Steek de netstekker van het apparaat in het stopcontact.

- Werking van de lampen controleren

Uitschakelen: Trek de netstekker van het apparaat uit het stopcontact.

Reiniging

⚠ WAARSCHUWING

Ernstig letsel of dodelijk letsel door elektrische schok mogelijk.

▶ Ontkoppel alle elektrische apparaten in het water van de stroomvoorziening, voordat u in het water grijpt.

▶ Ontkoppel eerst de stroom van het apparaat voordat u met de werkzaamheden aan het apparaat begint.

Reinig het apparaat indien nodig met kraanwater en een zachte borstel.

- Let op dat er geen vocht in het apparaat komt.

Opslag/overwinteren

Het apparaat moet worden gedemonteerd en droog worden opgeslagen wanneer de toegestane watertemperatuur niet kan worden gewaarborgd. (→ Technische gegevens)

Storing verhelpen

Storing	Oorzaak	Oplossing
Lamp brandt niet	Lamp niet aangesloten/voedingsspanning ontbreekt	Controleer alle kabels en aansluitingen
	Module defect	Module vervangen
	Lamp defect	Lamp vervangen

Technische gegevens

Omschrijving			Waarde
Netberekeningsspanning		V/Hz	230/50
Maximaal opgenomen vermogen (pri.)		W	35,7
Max. aansluitvermogen (sec.)		W	30
Spanningsconstant aangedreven lampen	Uitgangsspanning (constant)	V DC	24
	Max. uitgangsstroom (variabel)	mA	1250
Stroomconstant aangedreven lampen	Uitgangsstroom I (constant)	mA	350
	Uitgangsstroom II (constant)	mA	700
	Max. uitgangsspanning (variabel)	V DC	24
Max. duikdiepte		m	4
Beschermingsklasse		—	IP 68
Lengte netspanningskabel		m	3
Afmetingen		mm	170 × 95 × 70
Massa		kg	1,5

Reserveonderdelen

(→ Reserveonderdelen)

Afvoer van het afgedankte apparaat

OPMERKING

Dit apparaat niet met het huishoudelijk afval afvoeren.

- ▶ Verwijder het apparaat via het daartoe bedoelde retourstelsel.
- ▶ Als u vragen heeft, neem dan contact op met uw plaatselijke afvalverwerkingsbedrijf. Hier kunt u informatie inwinnen over het afvoeren van het apparaat conform de voorschriften.
- ▶ Maak het apparaat, door het afsnijden van de kabels, onbruikbaar.

Instrucciones originales. Las instrucciones pertenecen al equipo y siempre se tienen que entregar junto con el equipo a la otra persona.

Indicaciones de seguridad

Conexión eléctrica

- Para la instalación eléctrica en el exterior se aplican prescripciones especiales. Sólo un electricista especializado puede ejecutar la instalación eléctrica.
  - El electricista especializado está cualificado por su formación profesional, conocimientos y experiencias, y facultado para realizar instalaciones eléctricas en el exterior. El electricista especializado puede reconocer posibles peligros y cumple las normas, prescripciones y disposiciones regionales y nacionales.
  - En caso de preguntas y problemas póngase en contacto con un electricista especializado.
- Conecte el aparato únicamente a una toma de corriente correctamente instalada.
- La unidad debe estar protegida por un dispositivo de corriente residual (RCD) con una corriente residual nominal máxima de 30 mA.
- Conecte el equipo sólo cuando los datos eléctricos del equipo coinciden con los datos de la alimentación de corriente.
- Proteja las clavijas y los manguitos abiertos de la humedad.

Funcionamiento seguro

- Separe todos los equipos eléctricos que se encuentran en el agua de la red de corriente antes de tocar el agua. De lo contrario existe riesgo de lesiones graves o muerte por choque eléctrico.
- Abra la caja del equipo o las partes pertenecientes sólo si esto se requiere expresamente en estas instrucciones.
- No emplee el equipo cuando las líneas eléctricas o la caja están dañadas.
- Deseche el equipo si está dañado el cable de conexión de red. El cable de conexión de red no se puede sustituir.
- Tienda las líneas de forma que estén protegidas contra daños y lesiones por tropiezo de personas.
- No tire nunca de los cables eléctricos. En particular, no transporte ningún equipo por la línea eléctrica.
- Tienda las líneas de forma que estén protegidas contra daños y lesiones por tropiezo de personas.
- Ejecute en el equipo sólo los trabajos descritos en estas instrucciones.
- No realice nunca modificaciones técnicas en el equipo.
- Emplee sólo piezas de recambio originales y accesorios originales.

Uso conforme a lo prescrito

Emplee el producto descrito en estas instrucciones sólo de la forma siguiente:

- Como controlador para las lámparas LED OASE de la serie LunAqua Power LED.
- Para el empleo en instalaciones surtidoras y estanques.
- Para emplear sobre la superficie del agua y sumergido en el agua.
- De acuerdo con los datos técnicos. (→ Datos técnicos)

Para los equipos son válidas las siguientes limitaciones:

- ¡Está prohibido el servicio en piscinas, bañeras o aguas en donde puedan haber personas!

Volumen de suministro

El suministro incluye:

- 1 controlador

Descripción del producto

LunAqua Power LED Driver es un controlador robusto al que se pueden conectar cuatro lámparas LED OASE de la serie LunAqua Power LED . El controlador permite un manejo sencillo y seguro sobre y debajo del agua.

Accesorios

LunAqua Power LED cable 10 m (42636) como línea de prolongación entre el controlador y la lámpara.

Símbolos en el equipo

IP 68 4 m	Hermético al polvo e impermeable al agua hasta 4 m de profundidad
	Transformador de seguridad
	Proteger contra la radiación solar directa
	No desechar con la basura doméstica normal.
	Leer y observar las instrucciones de uso

Emplazamiento y conexión

⚠ ADVERTENCIA

Son posibles lesiones graves o la muerte por descarga eléctrica.

▶ Separe el equipo de la red de corriente antes de comenzar los trabajos en el equipo.

⚠ ADVERTENCIA

Lesiones graves o la muerte si el equipo se opera en un estanque de natación. Piezas eléctricas defectuosas del equipo generan una tensión eléctrica peligrosa en el agua.

▶ No emplee el equipo en estanques para nadar.

▢ A, B

El equipo se puede emplazar en el agua o fuera del agua.

Montaje a la pared o montaje en el suelo

El controlador puede fijarse opcionalmente en una pared resistente o en el suelo (base sólida).

- No está permitida la sujeción en el techo.

Proceda de la forma siguiente:

▢ C

1. Taladre dos agujeros a la distancia indicada.
2. Fije el controlador.
   – Use material de sujeción adecuado.

Establecimiento de las conexiones

▢ E

Al controlador solo se le pueden conectar lámparas de la serie LunAqua Power LED .

- Cada lámpara se puede conectar directamente o con ayuda de la línea de prolongación LunAqua Power LED (cable de 10 m (42636)) en una de las salidas libres del controlador.
- Respete la potencia máxima de conexión. (→ Datos técnicos)
  - La potencia de conexión es el resultado de la suma del consumo de potencia de las diferentes lámparas conectadas al controlador.
  - La página de producto del controlador en www.oase-livingwater.com muestra las posibles combinaciones de las lámparas conectables.

Proceda de la forma siguiente:

▢ D

1. Quite la tapa protectora en el equipo.
2. Enchufe el conector y asegúrelo con los dos tornillos (máximo 2,0 Nm (máximo 18 lb-in)).
   - La junta de goma tiene que estar limpia y encajar perfectamente.
   - Sustituir la junta de goma dañada.

Conexión y desconexión

INDICACIÓN

El equipo se destruye si se opera con un atenuador de luz. Tiene componentes eléctricos sensibles.

▶ No conecte el equipo a una alimentación de corriente con regulación de voltaje.

Conexión: Enchufe la clavija de red del equipo en el tomacorriente.

- Controle el funcionamiento de las lámparas.

Desconexión: Saque la clavija de red del equipo.

Limpieza

⚠ ADVERTENCIA

Son posibles lesiones graves o la muerte por descarga eléctrica.

▶ Desconecte todos los equipos eléctricos en el agua antes de entrar en ella.

▶ Separe el equipo de la red de corriente antes de comenzar los trabajos en el equipo.

Limpie el equipo si fuera necesario con agua clara y un cepillo suave.

- Evite la entrada de humedad en el equipo.

Almacenamiento/ conservación durante el invierno

El equipo se tiene que desinstalar y almacenar en un lugar seco cuando la temperatura del agua o la temperatura ambiente no es la permitida. (→ Datos técnicos)

Eliminación de fallos

Fallo	Causa	Acción correctora
La lámpara no se ilumina.	La lámpara no está conectada/ falta la tensión de suministro	Controlar todas las líneas y las conexiones.
	Controlador defectuoso	Sustituir el controlador
	Lámpara defectuosa	Sustituir la lámpara

Datos técnicos

Descripción			Valor
Tensión de medición de red		V / Hz	230 / 50
Consumo de potencia máximo (pri.)		W	35,7
Potencia máxima de conexión (sec.)		W	30
Lámparas de tensión constante controladas	Tensión de salida (constante)	V CC	24
	Corriente máxima de salida (variable)	mA	1250
Lámparas de corriente constante controladas	Corriente de salida (constante)	mA	350
	Corriente de salida II (constante)	mA	700
	Tensión máxima de salida (variable)	V CC	24
Profundidad de inmersión máxima		m	4
Categoría de protección		—	IP 68
Longitud del cable, cable de red		m	3
Dimensiones		mm	170 × 95 × 70
Peso		kg	1,5

Piezas de recambio

(→ Piezas de recambio)

Desecho

INDICACIÓN

Está prohibido desechar este equipo en la basura doméstica.

- ▶ Deseche el equipo a través del sistema de recogida previsto.
- ▶ Si tiene alguna pregunta, póngase en contacto con su empresa local de eliminación de desechos. Allí recibe las informaciones sobre el desecho adecuado del equipo.
- ▶ Corte los cables para inutilizar el equipo.

Instruções de utilização originais As instruções fazem parte do aparelho e deverão ser entregues a eventual outro utilizador/adquirente.

Instruções de segurança

Conexão eléctrica

- A instalação elétrica fora de edifícios está sujeita a normas específicas. A instalação elétrica pode ser realizada só por um eletricista qualificado.
  - O eletricista está qualificado por possuir a formação profissional exigida e as experiências profissionais necessárias, tendo, por conseguinte, a autorização para executar instalações elétricas fora edifícios. É capaz de reconhecer riscos iminentes e observa as normas, prescrições e regulamentos nacionais e regionais.
  - Se houver dúvidas ou problemas, dirija-se a um electricista qualificado e autorizado!
- Ligue o aparelho só com uma tomada instalada de acordo com as normas vigentes.
- O disjuntor de corrente de avaria (RCD) deve proteger o aparelho com valor máximo 30 mA (rated leakage current).
- Antes de conetar o aparelho, verifique que as características do aparelho correspondem às da rede elétrica.
- Proteger da humidade os conectores e as tomadas abertos.

Operação segura

- Antes de meter a mão na água, desconetar a ficha elétrica de todos os aparelhos e que se encontram na água. Contrariamente, existe o risco de morte ou graves lesões por eletrocussão.
- Não abrir a carcaça do aparelho ou os componentes do mesmo, a menos que as instruções de uso autorizem expressamente tal intervenção.
- O aparelho não pode ser utilizado quando apresenta fios defeituosos ou a carcaça danificada.
- O aparelho já não pode ser utilizado nem reparado com o cabo de alimentação elétrica defeituosa. O cabo de alimentação não pode ser substituído.
- Instale e posicione todos os fios elétricos de forma que não possam ser danificados e ninguém possa tropeçar.
- Nunca puxe pelos fios elétricos. Não transporte nenhum aparelho pelo fio.
- Instale e posicione todos os fios elétricos de forma que não possam ser danificados e ninguém possa tropeçar.
- Faça só os trabalhos, no aparelho, descritos nestas instruções.
- Não efetue modificações técnicas do aparelho.
- Utilize só peças de reposição originais e acessórios originais.

Emprego conforme o fim de utilização acordado

O produto descrito nestas instruções só pode ser utilizado conforme exposto abaixo:

- Driver para lâmpadas LED OASE da série LunAqua Power LED.
- Para a utilização em chafarizes, repuxos, lagos e tanques de jardim.
- Para a utilização sobre e abaixo da superfície da água.
- Conforme as características técnicas obrigatórias. (→ Dados técnicos)

Os aparelhos estão sujeitos a estas restrições:

- **É proibido operar o aparelho em piscinas**, banheiras **ou tanques e lagos de jardim nos quais se encontram pessoas!**

Âmbito de entrega

Fazem parte do volume de entrega:

- 1 × espeto

Descrição do produto

LunAqua Power LED Driver é um driver robusto, ao qual podem ser ligados até quatro lâmpadas LED OASE da série LunAqua Power LED . O driver permite um funcionamento simples e seguro acima e debaixo de água.

Acessório

LunAqua Power LED cabo de 10 m (42636) como extensão entre o driver e a lâmpada.

Símbolos sobre o aparelho

IP 68 4 m	À prova de água e pó até 4 m de profundidade
	Transformador de segurança
	Proteger contra radiação solar direta
	Não deitar ao lixo doméstico
	Ler e observar as instruções de uso

Posicionar e conectar

⚠ AVISO

Risco de graves ferimentos ou morte por eletrocussão não pode ser excluído.

▶ Separa o aparelho da rede elétrica antes de dar início aos trabalhos no mesmo.

⚠ AVISO

Morte ou graves lesões quando o aparelho é operado numa piscina. Componentes elétricos defeituosos do aparelho são suscetíveis de pôr a água sob tensão elétrica perigosa.

▶ Operar o aparelho só quando não estão pessoas na água.

▢ A, B

O aparelho pode operar na água ou fora dela.

Fixação à parede ou ao solo

O driver pode ser fixado a uma parede suficientemente resistente ou ao chão (solo firme).

- Não é permitida uma fixação ao teto.

Proceder conforme descrito abaixo:

▢ C

1. Perfurar dois orifícios com a distância indicada.
2. Fixar o driver.
   – Utilizar material de fixação adequado.

Estabelecer as ligações

▢ E

Ao driver apenas podem ser ligadas lâmpadas da série LunAqua Power LED .

- Cada lâmpada pode ser ligada a uma qualquer saída livre no driver, diretamente ou usando a extensão LunAqua Power LED de cabo de 10 m (42636).
- Respeitar a potência máxima de ligação. (→ Dados técnicos)
  - A potência de ligação resulta da soma dos consumos de energia de cada uma das lâmpadas que são ligadas ao driver.
  - A página do produto do driver em www.oase-livingwater.com mostra combinações possíveis de lâmpadas que podem ser ligadas.

Proceder conforme descrito abaixo:

▢ D

1. Afastar a tampa protectora do aparelho.
2. Ligar o conectar e fixar com os dois parafusos (não apertar mais de 2.0 Nm (no máx. 18 libras-pol.)).
   - O elemento de vedação de borracha deve estar limpo e na posição exata.
   - Substituir uma vedação de borracha gasta.

Ligar e desligar

NOTA

O aparelho é destruído quando operado mediante um regulador tipo dimmer. Contém peças eléctricas sensíveis.

▶ Nunca conectar o aparelho a uma fonte de energia variável.

Ligar: Ligar a ficha do aparelho com a tomada.

- Controlar o funcionamento das lâmpadas.

Desligar: Desconectar a ficha do aparelho.

Limpeza

⚠ AVISO

Risco de graves ferimentos ou morte por eletrocussão não pode ser excluído.

▶ Antes de meter a mão na água, desconete a ficha elétrica de todos os aparelhos que se encontram na água.

▶ Separa o aparelho da rede elétrica antes de dar início aos trabalhos no mesmo.

Se necessário, limpar o aparelho com água limpa e uma escova macia.

- Tenha atenção que não possa penetrar humidade no interior do aparelho.

Armazenar/Invernar

O aparelho deve ser desinstalado e guardado em local seco quando deixar de se verificar a temperatura da água ou a temperatura ambiente permitida. (→ Dados técnicos)

Eliminação de falhas

Avaria/Falha	Causa	Remédio
A lâmpada não acende	Lâmpada não está conectada / não há alimentação de tensão	Controlar todos os cabos e pontos de conexão
	Driver falhou	Substituir driver
	lâmpada falhou	Substituir

Dados técnicos

Descrição			Valor
Tensão nominal da rede		V / Hz	230 / 50
Consumo máx. de energia (pri.)		W	35,7
Potência máxima de ligação (sec.)		W	30
Luzes comandadas por voltagem constante	Voltagem de saída (constante)	V DC	24
	Corrente máxima de saída (variável)	mA	1250
Luzes comandadas por corrente constante	Corrente de saída I (constante)	mA	350
	Corrente de saída II (constante)	mA	700
	Voltagem máxima de saída (variável)	V DC	24
Profundidade máx. de imersão		m	4
Classe de protecção		—	IP 68
Comprimento do cabo eléctrico		m	3
Dimensões		mm	170 × 95 × 70
Peso		kg	1,5

Peças de reposição

(→ Peças de reposição)

Descartar o aparelho usado

NOTA

O aparelho não poderá ser eliminado com o lixo doméstico.

- ▶ O aparelho usado deve ser eliminado através do sistema de recolha seletiva de lixo.
- ▶ Em caso de dúvida, dirija-se ao centro de recolha de lixo local. Aqui poderá obter informações sobre a eliminação correta do aparelho.
- ▶ Inutilize previamente o aparelho cortando o respetivo cabo de alimentação.

Istruzioni originali Le istruzioni fanno parte dell'apparecchio e devono essere sempre consegnate ad altri utilizzatori insieme a esso.

Avvertenze di sicurezza

Allacciamento elettrico

- Per l'installazione elettrica all'aperto si applicano disposizioni speciali. L'installazione elettrica deve essere eseguita da un elettricista specializzato.
  - L'elettricista è qualificato in base a formazione tecnica, conoscenze ed esperienza ed è autorizzato a eseguire installazioni elettriche nelle aree esterne. Egli è in grado di riconoscere i possibili pericoli e rispettare le norme, le disposizioni e i regolamenti regionali e nazionali.
  - Rivolgersi a un elettricista specializzato in caso di domande e problemi.
- Collegare l'apparecchio solo a una presa installata secondo le norme.
- L'apparecchio deve essere protetto con un interruttore di sicurezza per correnti di guasto (RCD) con una corrente di guasto nominale di max. 30 mA.
- Eseguire l'allacciamento solo se i dati elettrici dell'apparecchio e dell'alimentazione elettrica coincidono.
- Proteggere spine e prese aperte contro l'umidità.

Funzionamento sicuro

- Scollegare dalla tensione elettrica tutti gli apparecchi prima di immergere le mani nell'acqua. In caso contrario sussiste il pericolo di morte o di gravi lesioni per folgorazione.
- Aprire l'alloggiamento dell'apparecchio o dei relativi componenti solo se ciò è espressamente indicato nelle presenti istruzioni.
- Non utilizzare l'apparecchio se i cavi elettrici o l'alloggiamento sono danneggiati.
- Smaltire l'apparecchio se la linea di collegamento alla rete è danneggiata. La linea di collegamento alla rete non può venire sostituita.
- Posare i cavi al riparo da danni e in maniera tale che nessuno possa inciamparvi.
- Non tirare mai i cavi elettrici. In particolare, non trasportare gli apparecchi per i loro cavi.
- Posare i cavi al riparo da danni e in maniera tale che nessuno possa inciamparvi.
- Eseguire sull'apparecchio solo le operazioni descritte nelle presenti istruzioni.
- Non apportate mai modifiche tecniche all'apparecchio.
- Utilizzare solo solo parti di ricambio e accessori originali.

Impiego ammesso

Utilizzare il prodotto descritto nelle presenti istruzioni esclusivamente come segue:

- Come driver per lampade LED OASE della serie LunAqua Power LED.
- Per l'impiego in fontane a zampillo e laghetti
- Per l'impiego sopra e sotto l'acqua
- Rispettando i dati tecnici. (→ Dati tecnici)

Per gli apparecchi valgono le seguenti restrizioni:

- **Il funzionamento in piscine,** vasche da bagno **o acque frequentate da persone è vietato!**

Volume di fornitura

Volume di fornitura:

- 1 × driver

Descrizione del prodotto

LunAqua Power LED Driver è un driver robusto a cui si possono collegare fino a 4 lampade LED OASE della serie LunAqua Power LED. Il driver permette un funzionamento semplice e sicuro sopra e sotto l'acqua.

Accessori

Cavo 10 m (42636) LunAqua Power LED in funzione di prolunga fra driver e lampada.

Simboli sull'apparecchio

IP 68 4 m	A tenuta di polvere e impermeabile all'acqua fino a 4 m di profondità
	Trasformatore di sicurezza
	Proteggere da raggi solari diretti
	Non smaltire unitamente ai normali rifiuti domestici
	Leggere e osservare le istruzioni d'uso.

Installazione e allacciamento

⚠ AVVERTENZA

Sussiste il pericolo di gravi lesioni o di morte per folgorazione.

▶ Scollegare l'apparecchio dalla rete elettrica, prima di procedere a lavori sullo stesso.

⚠ AVVERTENZA

Pericolo di morte o gravi lesioni in caso di funzionamento dell'apparecchio in un laghetto natatorio. Parti elettriche difettose mettono l'acqua sotto tensione elettrica pericolosa.

▶ Far funzionare l'apparecchio solo se non ci sono persone in acqua.

▢ A, B

L'apparecchio può essere installato dentro o fuori dall'acqua.

Fissaggio a parete o a fondo

Il driver può essere fissato su una parete stabile o su un pavimento (fondo solido).

- Non è permesso fissare il driver al soffitto.

Procedere nel modo seguente:

▢ C

1. Praticare due fori alla distanza indicata.
2. Fissare il driver.
   – Utilizzare materiale di fissaggio appropriato.

Realizzare i collegamenti

▢ E

Al driver collegare solo lampade della serie LunAqua Power LED.

- Ogni lampada può essere collegata direttamente al driver oppure con l'ausilio della prolunga LunAqua Power LED cavo 10 m (42636) su una qualsiasi uscita libera.
- Osservare la potenza allacciata max. (→ Dati tecnici).
  - La potenza allacciata si ottiene dalla somma della potenza assorbita delle singole lampade, che vengono collegate al driver.
  - La pagina web del prodotto al sito www.oase-livingwater.com mostra le combinazioni possibili di lampade collegabili.

Procedere nel modo seguente:

▢ D

1. Rimuovere la calotta di protezione dall'apparecchio.
2. Inserire il connettore a spina e poi bloccarlo con le due viti (max. 2.0 Nm (max. 18 lb-in)).
   - La guarnizione di gomma deve essere pulita e alloggiare con esattezza.
   - Sostituire la guarnizione di gomma danneggiata.

Accensione e spegnimento

NOTA

L'apparecchio viene danneggiato irreparabilmente se viene utilizzato con un dimmer. Nell'apparecchio sono incorporati componenti elettrici sensibili.

▶ Non collegare l'apparecchio ad una alimentazione elettrica regolabile.

Accensione: Inserire la spina elettrica dell'apparecchio nella presa.

- Controllare il funzionamento delle lampade.

Spegnimento: Staccare la spina elettrica dell'apparecchio.

Pulizia

⚠ AVVERTENZA

Sussiste il pericolo di gravi lesioni o di morte per folgorazione.

▶ Scollegare dalla tensione elettrica tutti gli apparecchi prima di immergere le mani nell'acqua.

▶ Scollegare l'apparecchio dalla rete elettrica, prima di procedere a lavori sullo stesso.

Se necessario pulire l'apparecchio con acqua limpida e una spazzola morbida.

- Assicurarsi che l'umidità non penetri all'interno dell'apparecchio.

Immagazzinaggio/Invernaggio

L'apparecchio deve essere disinstallato e conservato in un luogo asciutto se la temperatura ammissibile dell'acqua e la temperatura ambiente non sono entro valori ammissibili (→ Dati tecnici).

Eliminazione di anomalie

Anomalia	Causa	Intervento
Lampada non accesa	Lampada non collegata / Tensione di alimentazione non disponibile	Controllare cavi e collegamenti
	Driver difettoso	Sostituire il driver
	Lampada difettosa	Sostituire la lampada

Dati tecnici

Descrizione			Valore
Tensione di taratura di rete		V / Hz	230 / 50
Potenza assorbita max. (primaria)		W	35,7
Potenza allacciata max. (secondaria)		W	30
Lampade controllate a tensione costante	Tensione di uscita (costante)	V CC	24
	Corrente di uscita max. (variabile)	mA	1250
Lampade controllate a corrente costante	Corrente di uscita I (costante)	mA	350
	Corrente di uscita II (costante)	mA	700
	Tensione di uscita max. (variabile)	V CC	24
Profondità d'immersione max.		m	4
Classe di protezione		—	IP 68
Lunghezza cavo di rete		m	3
Dimensioni		mm	170 × 95 × 70
Peso		kg	1,5

Parti di ricambio

(→ Parti di ricambio)

Smaltimento

NOTA

Non smaltire questo apparecchio gettandolo nei rifiuti domestici!

- ▶ Smaltire l’apparecchio solo attraverso l'apposito sistema di ritiro.
- ▶ In caso di domande rivolgersi all’azienda locale di smaltimento dei rifiuti. Qui si possono ricevere informazioni sul corretto smaltimento dell’apparecchio.
- ▶ Dopo l’utilizzo rendere inutilizzabile l'apparecchio tagliando i cavi.

Original vejledning Den er bestanddel af apparatet og skal derfor også videregives, hvis apparatat gives videre.

Sikkerhedsanvisninger

El-tilslutning

- Mht. elektrisk installation udendørs gælder der særlige forskrifter. Elektrisk elinstallation må kun udføres af en autoriseret elinstallatør.
  - Elinstallatøren er kvalificeret på grundlag af sin tekniske uddannelse, viden og erfaring og er autoriseret til at udføre elektriske installationer udendørs. Elinstallatøren kan genkende potentielle farer og overholder regionale og nationale standarder, forskrifter og bestemmelser.
  - Ved spørgsmål og problemer rettes henvendelse til en autoriseret el-installatør.
- Tilslut kun apparatet til en forskriftsmæssigt installeret stikkontakt.
- Apparatet skal være sikret med et HPFI-relæ (RCD), der er indstillet til en nominel fejlstrøm på maksimalt 30 mA.
- Enheden må kun tilsluttes, hvis de elektriske data for enheden og strømforsyningen stemmer overens.
- Beskyt åbne stikdåser og stikforbindelser mod fugt.

Sikker drift

- Afbryd forbindelsen mellem alle elektriske apparater i vandet og elnettet, før du stikker hånden ned i vandet. Ellers er der fare for svære kvæstelser og dødsfald pga. elektrisk stød.
- Apparatets kabinet eller tilhørende dele må kun åbnes, hvis du udtrykkeligt bliver opfordret til det i vejledningen.
- Anvend ikke apparatet, hvis de elektriske ledninger eller huset er beskadiget.
- Apparatet skal bortskaffes, hvis nettilslutningsledningen er beskadiget. Nettilslutningsledningen kan ikke udskiftes.
- Før ledninger, så de er beskyttet mod beskadigelser, og så ingen kan falde over dem.
- Træk aldrig i ledningerne. Bær især aldrig apparater i ledningen.
- Før ledninger, så de er beskyttet mod beskadigelser, og så ingen kan falde over dem.
- Der må kun udføres arbejde på enheden, som er beskrevet i denne vejledning.
- Foretag aldrig tekniske ændringer på apparatet.
- Brug kun originale reservedele og originalt tilbehør.

Formålsbestemt anvendelse

Brug kun det produkt, der er beskrevet i denne vejledning, som følger:

- Som strømdistribution for OASE LED-lamper i serie LunAqua Power LED.
- Til anvendelse i springvand og damme.
- Til anvendelse over og under vand.
- Under overholdelse af de tekniske specifikationer. (→ Tekniske data)

For apparaterne gælder følgende begrænsninger:

- **Anvendelse i bassiner**, badekar **eller vand, hvor personer kan opholde sig, er forbudt!**

Leveringsomfang

Leveringen indeholder:

- 1 × strømdistribution

Produktbeskrivelse

LunAqua Power LED Driver er en robust strømdistribution, hvortil der kan tilsluttes op til fire OASE LED-lamper LunAqua Power LED i serie. Strømdistributionen tillader nem og sikker drift over og under vand.

Tilbehør

LunAqua Power LED 10 m (42636) kabel som forlængerledning mellem strømdistribution og lygte.

Symboler på apparatet

IP 68 4 m	Støv- og vandtæt indtil 4 m dybde
	Sikkerhedstransformator
	Skal beskyttes mod direkte sollys
	Må ikke bortskaffes sammen med husholdningsaffaldet
	Læs brugsanvisningen

Opstilling og tilslutning

⚠ ADVARSEL

Der er risiko for alvorlige kvæstelser eller død pga. elektrisk stød.

▶ Afbryd forbindelsen til apparatet, inden du begynder at arbejde med apparatet.

⚠ ADVARSEL

Alvorlige kvæstelser eller død ved brug af dette apparat i et svømmebassin. Hvis der er defekte elektriske komponenter, sættes vandet under farlig elektrisk spænding.

▶ Apparatet må kun anvendes, når der ikke er personer i vandet.

▢ A, B

Apparatet kan opstilles i eller uden for vandet.

Fastgørelse på væg- eller jord

Strømdistributionen kan fastgøres efter eget valg på en bæredygtig væg eller på gulvet (fast underlag).

- Fastgørelse til loftet er ikke tilladt.

Sådan gør du:

▢ C

1. Bor to huller med den angivne afstand.
2. Fastgør strømdistribution.
   – Anvend egnet fastgørelsesmateriale.

Skab forbindelse

▢ E

Kun lygter i serie må forbindes LunAqua Power LED med strømdistributionen.

- Hver lygte kan enten tilsluttes direkte eller ved hjælp af forlængerledningen LunAqua Power LED 10 m kabel (42636) til en hvilken som helst udgang på strømdistributionen.
- Overhold maks. tilslutningseffekt. (→ Tekniske data)
  - Tilslutningseffekten er resultatet af summen af den tilførte effekt for de enkelte lygter, der er tilsluttet strømdistributionen.
  - Strømdistributionens produktside på www.oase-livingwater.com viser mulige kombinationer af tilslutbare lygter.

Sådan gør du:

▢ D

1. Fjern beskyttelseskappen på enheden.
2. Sæt stikforbindelsen på, og fastgør den med de to skruer (maks. 2,0 Nm (maks. 18 lb-in)).
   - Gummitætningen skal være ren og sidde helt præcist.
   - Udskift en beskadiget gummitætning.

Tænde og slukke

BEMÆRK

Apparatet bliver ødelagt, hvis det betjenes med en lysdæmper. Den indeholder følsomme elektriske komponenter.

▶ Slut ikke apparatet til en dæmpbar strømforsyning.

Tænde: Sæt apparatets netstik i stikkontakten.

- Kontrollér lampernes funktion

Slukke: Træk apparatets netstik ud.

Rengøring

⚠ ADVARSEL

Der er risiko for alvorlige kvæstelser eller død pga. elektrisk stød.

▶ Afbryd forbindelsen mellem alle elektriske apparater i vandet og elnettet, før du stikker hånden ned i vandet.

▶ Afbryd forbindelsen til apparatet, inden du begynder at arbejde med apparatet.

Rengør ved behov apparatet med rent vand og en blød børste.

- Pas på, at der ikke kommer fugt ind i apparatet.

Opbevaring/overvintring

Enheden skal afinstalleres og opbevares tørt, hvis ikke den tilladte vandtemperatur eller omgivelsestemperatur er angivet. (→ Tekniske data)

Fejlafhjælpning

Fejl	Årsag	Udbedring
Lygte lyser ikke	Lygte ikke tilsluttet / forsyningsspænding mangler	Kontrollér alle ledninger og tilslutninger
	Strømdistribution defekt	Udskift strømdistribution
	Lampe defekt	Udskift lampen

Tekniske data

Beskrivelse			Værdi
Netspænding		V / Hz	230 / 50
Maks. effektforbrug (pri.)		W	35,7
Maks. tilslutningseffekt (sek.)		W	30
Konstant spænding styrede lys	Udgangsspænding (konstant)	V DC	24
	Maks. udgangsstrøm (variabel)	mA	1250
Konstant strøm styrede lys	Udgangsstrøm I (konstant)	mA	350
	Udgangsstrøm II (konstant)	mA	700
	Maks. udgangsspænding (variabel)	V DC	24
Maksimal dybde		m	4
Beskyttelsesklasse		—	IP 68
Kabellængde på netkabel		m	3
Dimensioner		mm	170 × 95 × 70
Vægt		kg	1,5

Reservedele

(→ Reservedele)

Bortskaffelse

BEMÆRK

Dette apparat må ikke bortskaffes som husholdningsaffald.

- ▶ Bortskaf apparatet på genbrugssteder, der er beregnet til det.
- ▶ Ved spørgsmål kontakt din lokale genbrugsstation. Der kan du få oplysninger om den korrekte bortskaffelse af apparatet.
- ▶ Gør apparatet ubrugeligt ved at skære kablet af.

Original veiledning. Anvisningen er en bestanddel av apparatet og må alltid følge med ved videreformidling av apparatet.

Sikkerhetsanvisninger

Elektrisk tilkobling

- Ved elektriske installasjoner utendørs gjelder spesielle forskrifter. Den elektriske installasjonen må kun utføres av en elektroinstallatør.
  - Elektroinstallatøren er kvalifisert på bakgrunn av sin faglige utdannelse, kunnskaper og erfaringer, og kan foreta elektriske installasjoner utendørs. De kan oppdage mulige farer og følger regionale og nasjonale normer, forskrifter og bestemmelser.
  - Kontakt en elektrofagperson ved spørsmål og problemer.
- Apparatet må bare kobles til en forskriftsmessig installert stikkontakt.
- Apparatet må være sikret via en jordfeilbryter (RCD) med en utløserstrøm på maksimalt 30 mA.
- Apparatet skal bare kobles til dersom apparatets og strømforsyningens elektriske spesifikasjoner stemmer overens.
- Beskytt stikkontakter og bokser mot fuktighet.

Sikker drift

- Koble alle elektriske apparater som er i vannet fra strømnettet, før du berører vannet. Ellers kan det føre til alvorlige personskader eller død som følge av elektrisk støt.
- Åpne huset på apparatet eller tilhørende deler kun hvis det uttrykkelig oppfordres til det i bruksanvisningen.
- Ikke bruk apparatet når elektriske ledninger eller hus er skadet.
- Kast apparatet hvis strømledningen er skadet. Strømledningen kan ikke erstattes.
- Legg ledningene slik at de er beskyttet mot skader, og slik at ingen kan snuble over dem.
- Trekk aldri i elektriske ledninger. Særlig apparater må aldri bæres etter ledningen.
- Legg ledningene slik at de er beskyttet mot skader, og slik at ingen kan snuble over dem.
- Utfør kun arbeid på dette apparatet som er beskrevet i denne bruksanvisningen.
- Foreta aldri tekniske endringer på apparatet.
- Bruk kun originale reservedeler og originalt tilbehør.

Tilsiktet bruk

Bruk produktet som er beskrevet i denne anvisningen utelukkende på følgende måte:

- Som strømforsyning for OASE LED-lamper i serie LunAqua Power LED.
- For bruk i fontener og dammer.
- For bruk over og under vann.
- Med overholdelse av de tekniske dataene. (→ Tekniske data)

For apparatene gjelder følgende begrensninger:

- **Bruk i badebassenger**, badekar **eller annet hvor det kan oppholde seg personer er forbudt!**

- NO -

Leveringsomfang

Leveransen inkluderer:

- 1 x strømforsyning

Produktbeskrivelse

LunAqua Power LED Driver er en robust strømforsyning, som kan tilkobles inntil fire OASE LED-lamper i rekke LunAqua Power LED . Strømforsyningen tillater enkel og sikker bruk over og under vann.

Tilbehør

LunAqua Power LED Kabel 10 m (42636) som forlengelsesledning mellom strømforsyning og lampe.

Symboler på apparatet

IP 68 4 m	Støvtett og vanntett ned til 4 m dybde
	Sikkerhetstransformator
	Må beskyttes mot direkte sollys
	Må ikke avhendes i husholdningsavfallet
	Les og følg bruksanvisningen

Installasjon og tilkobling

⚠ ADVARSEL

Alvorlige personskader eller dødsfall kan forekomme ved strømstøt.

▶ Koble apparatet fra strømnettet før du starter med arbeider på apparatet.

⚠ ADVARSEL

Død eller alvorlig personskade ved bruk av dette apparatet i badedammer. Defekte elektriske deler av apparatet setter vannet under farlig elektrisk spenning.

▶ Apparatet skal kun brukes hvis det ikke oppholder seg personer i vannet.

▢ A, B

Apparatet kan settes opp i vannet eller utenfor vannet.

Vegg- eller gulvfeste

Strømforsyningen kan enten festes til en vegg som kan bære den eller til underlaget (fast grunn).

- Feste i taket er ikke tillatt.

Slik går du frem:

▢ C

1. Bor to hull med den angitte avstanden.
2. Fest strømforsyningen.
   – Bruk egnet festemiddel.

Utføre tilkoblingene

▢ E

Til strømforsyningen må kun lamper i serie LunAqua Power LED tilkobles

- Hver lampe kan enten kobles direkte til strømforsyningen eller med en forlengelsesledning LunAqua Power LED Kabel 10 m (42636).
- Overhold maksimal tilkoblingseffekt (→ Tekniske data)
  - Tilkoblingseffekten framgår av summen av effektopptaket til den enkelte lampene som er koblet til strømforsyningen.
  - Strømforsyningens produktside under www.oase-livingwater.com viser mulige kombinasjoner av lamper som kan tilkobles.

Slik går du frem:

▢ D

1. Fjern beskyttelseskappen på apparatet.
2. Sett på pluggforbindelsen og fest med de to skruene (maks. 2,0 Nm (maks. 18 lb-in)).
   - Gummipakningen må være ren og sitte nøyaktig tilpasset.
   - Bytt en skadet gummitetning.

Slå av og på

MERK

Apparatet blir ødelagt når det brukes med en dimmer. Den inneholder ømfintlige elektriske komponenter.

▶ Apparatet må ikke kobles til en trinnløs, innstillbar strømforsyning.

Slå apparatet på: Plugg apparatets nettstøpsel inn i stikkontakten.

- Kontrollere funksjonen til lampene

Slå apparatet av: Trekk ut apparatets støpsel.

Rengjøring

⚠ ADVARSEL

Alvorlige personskader eller dødsfall kan forekomme ved strømstøt.

▶ Koble alle elektriske apparater som er i vannet fra strømnettet før du berører vannet.

▶ Koble apparatet fra strømnettet før du starter med arbeider på apparatet.

Rengjør apparatet ved behov med rent vann og en myk børste.

- Pass på at det ikke kommer inn fuktighet i apparatet.

Lagring/overvintring

Apparatet må demonteres og oppbevares tørt hvis den tillatte vanntemperaturen eller omgivelsestemperaturen ikke lenger finnes. (→ Tekniske data)

Utbedrefeil

Feil	Årsak	Utbedring
Lampen lyser ikke	Lampen ikke tilkoblet / strømforsyning mangler	Kontroller alle ledninger og tilkoblinger
	Driveren defekt	Skift driveren
	Lampen defekt	Skift lampen

Tekniske data

Beskrivelse			Verdi
Nominell nettspenning		V / Hz	230 / 50
Maks. effektopptak (pri.)		W	35,7
Maksimal tilkoblingseffekt (sek.)		W	30
Spenningskonstant-styrte lys	Utgangsspenning (konstant)	V likestrøm	24
	Maksimal utgangsstrøm (variabel)	mA	1250
Strømkonstant-styrte lys	Utgangsstrøm I (konstant)	mA	350
	Utgangsstrøm II (konstant)	mA	700
	Maksimal utgangsspenning (variabel)	V likestrøm	24
Maks. dykkedybde		m	4
Kapslingsgrad		—	IP 68
Kabellengde nettkabel		m	3
Dimensjoner		mm	170 × 95 × 70
Vekt		kg	1,5

Reservedeler

(→ Reservedeler)

Kassering

MERK

Dette apparatet må ikke kastes i vanlig husholdningsavfall.

- ▶ Apparatet må avhendes i henhold til gjeldende forskrifter via godkjent avfallsmottak.
- ▶ Ved spørsmål kan du ta kontakt med ditt lokale avfallsselskap. Der finner du informasjon om forskriftsmessig deponering av apparatet.
- ▶ Sørg for å gjøre apparatet ubrukelig ved å klippe over kablene.

Översättning av bruksanvisningen. Denna bruksanvisning hör till apparaten och måste därför medfölja om apparaten byter ägare.

Säkerhetsanvisningar

Elanslutning

- För elinstallation utomhus gäller särskilda föreskrifter. Elinstallationen får endast utföras av en behörig elinstallatör.
  - En behörig elinstallatör med yrkesutbildning, kunskaper och erfarenhet är kvalificerad och får därmed utföra elinstallationer utomhus. En behörig elinstallatör kan känna igen faror och beaktar lokala och nationella standarder, föreskrifter och bestämmelser.
  - Om frågor eller problem uppstår måste du kontakta en elinstallatör.
- Anslut endast apparaten till ett vägguttag som installerats enligt gällande föreskrifter.
- Apparaten måste vara ansluten till en jordfelsbrytare (RCD) vars dimensionerade felström uppgår till max. 30 mA.
- Apparaten får endast anslutas om de elektriska data som gäller för apparaten stämmer överens med strömförsörjningen.
- Skydda uttag och kontakter mot fukt.

Säker drift

- Om elektriska apparater ligger i vatten ska de kopplas loss från elnätet innan du griper ned i vattnet. I annat fall föreligger risk för allvarliga personskador eller dödsolyckor av elektriskt slag.
- Öppna apparatens kåpa eller tillhörande delar endast när du uttryckligen uppmanas till detta i bruksanvisningen.
- Använd inte apparaten om elektriska ledningar eller kåpor har skadats.
- Avfallshantera apparaten när strömkabeln är skadad. Strömkabeln kan inte bytas ut.
- Dra kablarna så att de är skyddade motskador och att ingen kan snava över dem.
- Dra aldrig i elektriska ledningar. Bär aldrig apparater i deras kablar.
- Dra kablarna så att de är skyddade motskador och att ingen kan snava över dem.
- Genomför endast sådana arbeten på apparaten som beskrivs i denna anvisning.
- Genomför aldrig tekniska ändringar på apparaten.
- Använd endast originalreservdelar och -tillbehör.

Ändamålsenlig användning

Använd produkten som beskrivs i den här handboken endast på följande sätt:

- Som strömkälla för OASE LED-lampor i serien LunAqua Power LED.
- För användning i springbrunnar och dammar.
- För användning över och under vattenytan.
- Med hänsyn till tekniska data. (→ Tekniska data)

För apparaterna gäller följande begränsningar:

- **Det är förbjudet** att använda apparaten i simbassänger, badkar **eller i vatten där människor vistas!**

Leveransomfattning

Följande medföljer:

- 1 × strömkälla

Produktbeskrivning

LunAqua Power LED Driver är en stabil fast strömkälla till vilken det är möjligt att ansluta upp till fyra OASE LED-lampor i serien LunAqua Power LED. Strömkällan ger enkel och säker drift över och under vatten.

Tillbehör

LunAqua Power LED Kabel 10 m (42636) som förlängningskabel mellan strömkälla och lampa.

Symboler på apparaten

IP 68 4 m	Dammtät och Vattentät till 4 m djup
	Säkerhetstransformator
	Skydda mot direkt solljus
	Får inte kastas i hushållssoporna
	Läs igenom och beakta bruksanvisningen

Installation och anslutning

⚠ VARNING

Risk för allvarliga personskador eller dödsolyckor av elektriskt slag.

▶ Koppla loss apparaten från spänningen innan du utför arbetsuppgifterna.

⚠ VARNING

Dödsfall eller allvarliga personskador vid användning av denna apparat i en simbassäng. Om elektriska delar på apparaten är skadade blir vattnet strömförande.

▶ Använd inte apparaten om personer befinner sig i vattnet.

▢ A, B

Apparaten kan installeras antingen i eller utanför vattnet.

Montera på vägg eller golv

Strömkällan kan antingen monteras på en bärande vägg eller placeras på marken (fast underlag).

- Montering i tak är inte tillåtet.

Gör så här:

▢ C

1. Borra två hål med angivet avstånd.
2. Montera strömkällan.
   – Använd lämpligt monteringsmaterial.

Upprätta anslutningarna

▢ E

Anslut endast lampor i serien LunAqua Power LED till strömkällan.

- Varje lampa kan anslutas till en valfri ledig utgång på strömkällan, antingen direkt eller med hjälp av en förlängningskabel LunAqua Power LED 10 m (42636).
- Respektera anslutningseffekten. (→ Tekniska data)
  – Anslutningseffekten är summan av effektupptagningen för varje lampa som ansluts till strömkällan.
  – Strömkällans produktsida på www.oase-livingwater.com visar möjliga kombinationer för anslutningsbara lampor.

Gör så här:

▢ D

1. Ta av skyddslocket från apparaten.
2. Anslut kontaktdonet och fixera med de båda skruvarna (max. 2,0 Nm (max. 18 lb-in)).
   – Gummipackningen ska vara ren och sitta tätt.
   – Byt genast ut gummipackningen om den är skadad.

Slå på och ifrån

ANVISNING

Apparaten förstörs om den drivs med en dimmer. Den innehåller känsliga elektriska komponenter.

▶ Anslut inte apparaten till en dimbar strömkälla.

Slå på: Anslut apparatens stickkontakt till stickuttaget.

- Kontrollera att lamporna fungerar.

Slå ifrån: Dra ut apparatens stickkontakt.

Rengöring

⚠ VARNING

Risk för allvarliga personskador eller dödsolyckor av elektriskt slag.

▶ Om elektriska apparater ligger i vatten ska de kopplas loss från elnätet innan du griper ned i vattnet.

▶ Koppla loss apparaten från spänningen innan du utför arbetsuppgifterna.

Rengör apparaten vid behov med rent vatten och en mjuk borste.

- Se till att ingen fukt tränger in i apparaten.

Förvaring / lagring under vintern

Apparaten ska avinstalleras och lagras torrt om det kan förväntas att tillåtna vattentemperatur eller omgivningstemperaturer inte längre kommer att föreligga.(→ Tekniska data)

Felavhjälpning

Störning	Orsak	Åtgärd
En lampa lyser inte	Lampan har inte anslutits / försörjningsspänning saknas	Kontrollera alla ledningar och anslutningar
	Drivkretsen är defekt	Byt ut drivkretsen
	Lampan är defekt	Byt ut lampan

Tekniska data

Beskrivning			Värde
Nätmärkspänning		V / Hz	230/50
Max. effektförbrukning (pri.)		W	35,7
Max. anslutningseffekt (sek.)		W	30
Spänningskonstant styrda lampor	Utgångsspänning (konstant)	V DC	24
	Max. utgångsström (variabel)	mA	1250
Strömkonstant styrda lampor	Utgångsström I (konstant)	mA	350
	Utgångsström II (konstant)	mA	700
	Max. utgångsspänning (variabel)	V DC	24
Max. nedsänkningsdjup		m	4
Kapslingsklass		—	IP 68
Kabellängd nätkabel		m	3
Mått		mm	170 × 95 × 70
Vikt		kg	1,5

Reservdelar

(→ Reservdelar)

Avfallshantering

ANVISNING

Denna apparat får inte kastas i hushållssoporna.

- ▶ Lämna in apparaten till en återvinningscentral.
- ▶ Kontakta lokal återvinningscentral om frågor uppstår. De lämnar information om korrekt avfallshantering.
- ▶ Klipp av kabeln så att apparaten är obrukbar.

Alkuperäisen käyttöohjeen käännös. Tämä käyttöohje kuuluu laitteeseen ja se on aina luovutettava laitteen mukana uusille omistajille.

Turvaohjeet

Sähköliitäntä

- Ulkotiloissa tapahtuvaa sähköasennusta koskevat erityiset määräykset. Sähköasennuksen saa suorittaa vain sähköalan ammattilainen.
  - Sähköalan ammattilaisella on ammattikoulutuksen, tietojen ja kokemusten ansiosta pätevyys suorittaa ulkotiloissa tapahtuvia sähköasennuksia. Hän voi tunnistaa mahdolliset vaarat ja ottaa huomioon maakohtaiset normit, määräykset ja säädökset.
  - Jos sinulla on kysymyksiä, käänny sähköalan ammattilaisen puoleen.
- Yhdistä laite vain määräysten mukaisesti asennettuun pistorasiaan.
- Laite on varmistettava vikavirtasuojalaitteella (RCD), jonka nimellisvikavirta on enintään 30 mA.
- Laitteen saa yhdistää vain silloin, kun laitteen ja virransyötön sähkötiedot vastaavat toisiaan.
- Suojaa avoimet verkkopistorasiat ja pistokeliitännät kosteudelta.

Turvallinen käyttö

- Irrota kaikki vedessä olevat sähkölaitteet sähköverkosta ennen kuin kosketat veteen. Muutoin sähköisku voi aiheuttaa vakavan vamman tai kuoleman.
- Laitteen kotelon tai siihen kuuluvat osat saa avata vain silloin, kun tässä käyttöohjeessa nimenomaisesti kehotetaan näin tekemään.
- Laitetta ei saa käyttää, jos sähköjohdot tai kotelo ovat vaurioituneet.
- Hävitä laite, jos sen verkkoliitäntäjohto on vaurioitunut. Verkkoliitäntäjohtoa ei voi vaihtaa.
- Aseta kaapelit siten, että ne ovat suojassa vaurioilta ja siten, että kukaan ei voi kompastua niihin.
- Älä koskaan vedä sähköjohtoja. Mitään laitetta ei saa kantaa sen johdosta.
- Aseta kaapelit siten, että ne ovat suojassa vaurioilta ja siten, että kukaan ei voi kompastua niihin.
- Suorita laitteelle vain sellaisia töitä, joita on kuvattu tässä käyttöohjeessa.
- Älä koskaan tee laitteeseen teknisiä muutoksia.
- Käytä laitteessa vain alkuperäisiä varaosia tai lisävarusteita.

Määräystenmukainen käyttö

Käytä tässä käyttöohjeessa kuvattua tuotetta ainoastaan seuraavasti:

- Kuljettimena mallisarjan LunAqua Power LED OASE LED-valoille.
- Suihkukaivoissa ja lammikoissa käyttöä varten.
- Veden ylä- ja alapuolella käyttöä varten.
- Teknisiä tietoja noudattaen. (→ Tekniset tiedot)

Laitteille ovat voimassa seuraavat rajoitukset:

- **Käyttö uima-altaissa**, kylpyammeissa **tai vesialueilla, joissa voi oleskella ihmisiä, on kielletty!**

Toimituksen sisältö

Toimituksen sisältöön kuuluvat:

- 1 x kuljetin

Tuotekuvaus

LunAqua Power LED Driver on tukeva kuljetin, johon voidaan liittää jopa neljä OASE LED-valoa mallisarjasta LunAqua Power LED. Kuljetin mahdollistaa helpon ja turvallisen käytön veden ylä- ja alapuolella.

Lisätarvikkeet

LunAqua Power LED Kaapeli 10 m (42636) jatkojohtona kuljettimen ja valon välillä.

Laitteessa olevat symbolit

IP 68 4 m	Pöly- ja vesitiivis 4 m:n syvyyteen asti
	Turvamuuntaja
	Suojattava suoralta auringonvalolta
	Ei saa hävittää tavallisen kotitalousjätteen mukana
	Käyttöohje on luettava ja sitä on noudatettava

Paikoilleen asettaminen ja yhdistäminen

⚠ VAROITUS

Vakavat tai hengenvaaralliset vammat mahdollisia sähköiskun johdosta.

▶ Erota laite sähköverkosta ennen töiden aloittamista laitteella.

⚠ VAROITUS

Jos tätä laitetta käytetään uimapaikoissa, seurauksena voi olla vakavia vammoja tai kuolema. Laitteen vialliset sähköosat johtavat veden vaarallisen sähköjännitteen.

▶ Laitetta saa käyttää vain silloin, kun vedessä ei ole ketään ihmisiä.

▢ A, B

Laite voidaan sijoittaa joko veteen tai veden ulkopuolelle.

Seinä- tai alustakiinnitys

Kuljetin voidaan kiinnittää valinnan mukaan kantavaan seinään tai pohjaan (kiinteä alusta).

- Kattoon kiinnittäminen ei ole sallittua.

Toimit näin:

▢ C

1. Poraa kaksi reikää määritetylle etäisyydelle.
2. Kiristä kuljetin.
   – Käytä sopivaa kiinnitysmateriaalia.

Liitäntöjen suorittaminen

▢ E

Kuljettimeen voidaan kiinnittää vain mallisarjan LunAqua Power LED valot.

- Jokainen valo voidaan kiinnittää kuljettimeen joko suoraan tai käyttämällä jatkojohtoa LunAqua Power LED -kaapeli 10 m (42636) missä tahansa kuljettimen vapaassa ulostulossa.
- Noudata enimmäiskytkentätehoa. (→ Tekniset tiedot)
  – Kytkentäteho seuraa yksittäisten kuljettimeen liitettyjen valojen tehonkulutuksen summasta.
  – Kuljettimen tuotesivulla osoitteessa www.oase-livingwater.com esitetään liitettävien valojen mahdolliset yhdistelmät.

Toimit näin:

▢ D

1. Irrota laitteen suoja.
2. Kiinnitä pistoliitin ja varmista se kahdella ruuvilla (enint. 2,0 Nm (enint. 18 lb-in)).
   – Kumitiivisteen on oltava puhdas ja tiiviisti paikoillaan.
   – Vaihda vaurioitunut kumitiiviste.

Kytkeminen päälle ja pois päältä

OHJE

Laite rikkoutuu, jos sitä käytetään himmentimellä. Se sisältää herkkiä sähköosia.

▶ Laitetta ei saa yhdistää himmennettävään virransyöttöön.

Päällekytkentä: Työnnä laitteen verkkopistoke pistorasiaan.

- Tarkista valojen toiminta.

Poiskytkentä: Irrota laitteen verkkopistoke pistorasiasta.

Puhdistus

⚠ **VAROITUS**

Vakavat tai hengenvaaralliset vammat mahdollisia sähköiskun johdosta.

▶ Irrota kaikki vedessä olevat sähkölaitteet sähköverkosta ennen kuin kosketat veteen.

▶ Erota laite sähköverkosta ennen töiden aloittamista laitteella.

Puhdista laite tarvittaessa kirkkaalla vedellä ja pehmeällä harjalla.

- Varmista, ettei laitteeseen pääse kosteutta.

Varastointi/säilytys talven yli

Laite on poistettava ja sitä on säilytettävä kuivassa tilassa, jos sallittua veden tai ympäristön lämpötilaa ei ole. (→ Tekniset tiedot)

Häiriöiden korjaaminen

Häiriö	Syy	Korjaus
Valo ei pala	Valoa ei ole liitetty / syöttöjännite puuttuu	Tarkista kaikki johdot ja liitännät
	Kuljetin viallinen	Vaihda kuljetin
	Lamppu viallinen	Vaihda lamppu

Tekniset tiedot

Kuvaus			Arvo
Verkon nimellisjännite		V / Hz	230 / 50
Maks. tehontarve (pri.)		W	35,7
Enimmäiskytkentäteho (sek.)		W	30
Jatkuvalla jännitteellä ohjatut valot	Lähtöjännite (jatkuva)	V DC	24
	Enimmäislähtöteho (vaihteleva)	mA	1250
Jatkuvalla virralla ohjatut valot	Lähtovirta (jatkuva)	mA	350
	Lähtovirta II (jatkuva)	mA	700
	Enimmäislähtöjännite (vaihteleva)	V DC	24
Maks. sukellussyvyys		m	4
Suojausluokka		—	IP 68
Verkkojohdon kaapelipituus		m	3
Mitat		mm	170 × 95 × 70
Paino		kg	1,5

Varaosat

(→ Varaosat)

Hävittäminen

OHJE

Tätä laitetta ei saa hävittää talousjätteiden mukana.

- ▶ Hävitä laite viemällä se vastaavaan jätehuoltopisteeseen.
- ▶ Jos sinulla on kysymyksiä, käänny paikallisen jätehuoltoyrityksen puoleen. Sieltä saat tietoja laitteen asianmukaisesta hävityksestä.
- ▶ Tee laite tätä ennen käyttökelvottomaksi leikkaamalla kaapelit poikki.

Eredeti útmutató. Az útmutató a készülékhez tartozik, és a készülék továbbadásakor szintén mindig tovább kell vele adni.

Biztonsági útmutatások

Elektromos csatlakoztatás

- A kültéren történő villamossági szerelésre speciális előírások érvényesek. A villamossági szerelést csak villamossági szakember végezheti.
  - A villamossági szakember szakmai végzettsége, ismeretei és tapasztalatai alapján megfelelő szakképzettséggel rendelkezik, és végezhet kültéren villamossági szerelést. Képes felismerni a lehetséges veszélyeket és figyelembe veszi a regionális és nemzeti szabványokat, előírásokat és rendelkezéseket.
  - Kérdések és problémák esetén forduljon villamossági szakemberhez.
- A készüléket csak előírásszerűen telepített dugaszolóaljzatról működtesse.
- A készüléket 30 mA névleges áramerősségű hibaáram-védelemmel (RCD) kell ellátni.
- Csak akkor csatlakoztassa a készüléket, ha a készülék és az áramellátás elektromos adatai megegyeznek.
- A nyitott csatlakozódugót és a kapcsolóhüvelyt óvni kell a nedvességtől.

Biztonságos üzemeltetés

- Mielőtt a vízbe nyúlnak, feszültségmentesítse a vízben található összes elektromos készüléket. Ellenkező esetben áramütés okozta halálos vagy súlyos sérülések veszélye áll fenn.
- Csak akkor nyissa fel a készülék vagy a hozzá tartozó részek házát, ha erre a jelen útmutató kifejezetten felszólítja.
- Ne használja a készüléket, sérült elektromos vezetékek vagy a burkolat sérülése esetén.
- A készüléket selejtezze le, ha megsérül a hálózati csatlakozóvezetéke. A hálózati csatlakozóvezetéket nem lehet kicserélni.
- A vezetékeket sérülésveszélytől védetten fektesse le úgy, hogy senki ne eshessen el bennük.
- Soha ne húzzon semmit elektromos vezetékeknél fogva. Különösen készülékeket ne hordozzon a vezetéküknél fogva.
- A vezetékeket sérülésveszélytől védetten fektesse le úgy, hogy senki ne eshessen el bennük.
- Csak azokat a munkálatokat végezze el a készüléken, amelyek a jelen útmutatóban ismertetve vannak.
- Soha ne végezzen műszaki változtatásokat a készüléken.
- Kizárólag eredeti pótalkatrészeket és tartozékokat használjon.

Rendeltetésszerű használat

A jelen útmutatóban leírt terméket kizárólag a következők szerint használja:

- Meghajtóként a LunAqua Power LED sorozatú OASE LED lámpákhoz.
- Szökőkutakhoz és tavakhoz használható.
- Szárazföldi és vízi használatra.
- A műszaki adatok betartása mellett. (→ Műszaki adatok)

A készülékekre a következő korlátozások érvényesek:

- **A készülék tilos** úszómedencékben, fürdőkádakban **vagy egyéb olyan vizekben használni, ahol emberek tartózkodhatnak!**

Csomagolás

A szállítási terjedelem részei:

- 1 db meghajtó

Termékleírás

LunAqua Power LED Driver egy erős meghajtó, amelyre a LunAqua Power LED sorozat akár négy OASE LED lámpája is csatlakoztatható. A meghajtó egyszerű víz feletti és víz alatti üzemeltetést tesz lehetővé.

Tartozékok

LunAqua Power LED 10 m-es kábel (42636) hosszabbító vezetékként a meghajtó és a lámpa között.

A készülék szimbólumai

IP 68 4 m	Por- és vízálló 4 m-es mélységig
	Biztonsági transzformátor
	Közvetlen napsugárzástól óvni kell
	Ne ártalmatlanítsa a normál háztartási hulladékkal együtt
	Olvassa el és vegye figyelembe a használati útmutatót

Felállítás és csatlakoztatás

⚠ FIGYELMEZTETÉS

Áramütés okozta halálos vagy súlyos sérülések lehetősége áll fenn!

▶ A készüléken végzett munka megkezdése előtt csatlakoztassa le a készüléket az áramhálózatról.

⚠ FIGYELMEZTETÉS

Halál vagy súlyos sérülések veszélye a készülék úszásra használt tavakban történő üzemeltetésekor. A készülék hibás elektromos alkatrészei miatt a víz veszélyes elektromos feszültség alá kerül.

▶ A készüléket csak akkor szabad használni, ha nem tartózkodnak személyek a vízben.

▢ A, B

A készülék vízben vagy vízen kívül egyaránt felállítható.

Fali vagy padlóra szerelés

A meghajtó tetszés szerint rögzíthető teherbíró falra vagy a talajra (szilárd altalaj).

- A mennyezeten való rögzítés nem megengedett.

Ez az alábbiak szerint végezhető el:

▢ C

1. A megadott távolságban fúrjon két furatot.
2. Rögzítse a meghajtót.
   – Használjon megfelelő rögzítő anyagot.

A csatlakozások kialakítása

▢ E

A meghajtóra csak a LunAqua Power LED sorozatú lámpa csatlakoztatható.

- A meghajtó tetszőleges kimenetéhez minden lámpa csatlakoztatható közvetlenül vagy egy 10 m-es (42636) LunAqua Power LED hosszabbító vezetékkel.
- Tartsa be a csatlakozás maximális teljesítményét. (→ Műszaki adatok)
  - A csatlakozás teljesítménye a meghajtóra csatlakoztatott egyes lámpák teljesítményfelvételének összegéből adódik.
  - A meghajtó termékoldalán a www.oase-livingwater.com címen megtalálja a csatlakoztatható lámpák lehetséges kombinációját.

Ez az alábbiak szerint végezhető el:

▢ D

1. Vegye le a készülékről a védősapkát.
2. Illessze fel a dugaszolható összekötőt, és biztosítsa a két csavarral (max. 2,0 Nm (max. 18 lb-in)).
   - A gumitömítésnek tisztának kell lennie, és pontosan kell illeszkednie.
   - A sérült gumitömítést cserélje ki.

Be- és kikapcsolás

TUDNIVALÓ:

A készülék tönkremegy, ha szabályozóval üzemeltetik. Érzékeny elektromos alkatrészeket tartalmaz.

▶ Tilos a készüléket fokozatmentesen állítható áramforrásra kapcsolni.

Bekapcsolás: Illessze a készülék csatlakozódugaszát a dugaszolóaljzatba.

- Ellenőrizze a lámpák működését.

Kikapcsolás: Húzza ki a készülék hálózati csatlakozódugaszát.

Tisztítás

⚠ FIGYELMEZTETÉS

Áramütés okozta halálos vagy súlyos sérülések lehetősége áll fenn!

▶ Mielőtt a vízbe nyúl, csatlakoztassa le az áramhálózatról a vízben található összes elektromos készüléket.

▶ A készüléken végzett munka megkezdése előtt csatlakoztassa le a készüléket az áramhálózatról.

A készüléket lehetőség szerint tiszta vízzel és puha kefével tisztítsa.

- Ügyeljen arra, hogy ne jusson nedvesség a készülékbe.

Tárolás/Telelés

A készüléket le kell szerelni és száraz helyen kell tárolni, ha a vízhőmérséklet és a környezeti hőmérséklet nincs a megengedett tartományban. (→ Műszaki adatok)

Hibaelhárítás

Hiba	Ok	Megoldás
A lámpa nem világít	A lámpa nincs csatlakoztatva / Nincs tápfeszültség	Ellenőrizzen minden vezetéket és csatlakozót
	A meghajtó hibás.	Cserélje ki a meghajtót.
	A lámpa meghibásodott	Cserélje ki a lámpát.

Műszaki adatok

Leírás			Érték
Hálózati méretezési feszültség		V / Hz	230 / 50
Max. teljesítményfelvétel (pri.)		W	35,7
Max. csatlakozási teljesítmény (szek.)		W	30
Állandó feszültséggel vezérelt lámpák	Kimeneti feszültség (állandó)	V DC	24
	Max. kimeneti áramerősség (változó)	mA	1250
Állandó áramerősséggel vezérelt lámpák	Kimeneti áramerősség, I (állandó)	mA	350
	Kimeneti áramerősség, II (állandó)	mA	700
	Max. kimeneti feszültség (változó)	V DC	24
Max. merülési mélység		m	4
Védettségi osztály		—	IP 68
Hálózati kábel kábelhossza		m	3
Méretek		mm	170 × 95 × 70
Súly		kg	1,5

Pótalkatrészek

(→ Pótalkatrészek)

Megsemmisítés

TUDNIVALÓ:

A készüléket nem szabad háztartási hulladékként ártalmatlanítani.

- ▶ A készüléket az erre szolgáló visszavételi rendszeren keresztül adja le ártalmatlanításra.
- ▶ Ha bármilyen kérdése van, forduljon a helyi hulladékkezelő vállalathoz. Ott tájékoztatást kap a készülék megfelelő ártalmatlanításáról.
- ▶ A kábel levágásával tegye használhatatlanná a készüléket.

Oryginalna instrukcja. Instrukcja przynależy do urządzenia i wraz z nim musi zostać przekazana kolejnym użytkownikom.

Przepisy bezpieczeństwa

Przyłącze elektryczne

- W stosunku do instalacji elektrycznych na zewnątrz budynków obowiązują specjalne przepisy. Wykonanie instalacji elektrycznej jest dozwolone tylko specjalistom elektrykom.
  - Specjalistą elektrykiem jest osoba, która w oparciu o swoje wykształcenie, wiedzę i doświadczenie jest uprawniona do wykonania instalacji elektrycznych na zewnątrz budynków. Ponadto potrafi rozpoznać możliwe zagrożenia i przestrzega regionalnych i krajowych norm, przepisów i zarządzeń.
  - W przypadku pytań i problemów należy zwrócić się do specjalisty elektryka.
- Urządzenie może być podłączane tylko do prawidłowo zainstalowanego gniazdka.
- Urządzenie musi być zabezpieczone poprzez wyłącznik różnicowo-prądowy (RCD), ze znamionowym prądem upływowym wynoszącym maksymalnie 30 mA.
- Urządzenie podłączyć tylko wtedy, gdy parametry elektryczne urządzenia i zasilania energią są zgodne.
- Otwarte gniazdka i wtyczki chronić przed wilgocią.

Bezpieczna eksploatacja

- Przed włożeniem rąk do wody należy odłączyć od sieci prądowej wszystkie urządzenia elektryczne znajdujące się w wodzie. W przeciwnym razie grożą ciężkie obrażenia a nawet śmiertelne w wyniku porażenia prądem.
- Obudowę urządzenia oraz należących do niego elementów wolno otworzyć tylko wtedy, gdy jest to wyraźnie zalecane w instrukcji.
- Nie używać tego urządzenia, gdy przewody elektryczne lub obudowa są uszkodzone.
- Jeśli kabel zasilający urządzenia jest uszkodzony, należy je zutylizować. Kabla zasilającego nie można wymienić.
- Przewody należy układać w sposób zabezpieczający je przed uszkodzeniami i tak, żeby uniknąć możliwości potknięcia się o nie.
- Nigdy nie ciągnąć za przewody elektryczne. W szczególności nie przenosić urządzenia za przewód.
- Przewody należy układać w sposób zabezpieczający je przed uszkodzeniami i tak, żeby uniknąć możliwości potknięcia się o nie.
- Przy urządzeniu wykonywać tylko te czynności, które są opisane w tej instrukcji.
- Nigdy nie dokonywać przeróbek technicznych urządzenia na własną rękę.
- Należy stosować tylko oryginalne części zamienne i akcesoria.

Zastosowanie zgodne z przeznaczeniem

Wyrób opisywany w niniejszej instrukcji należy użytkować wyłącznie w następujący sposób:

- Służy jako rozdzielacz dla lamp OASE LED typoszeregu LunAqua Power LED.
- Do stosowania w instalacjach fontannowych i stawach.
- Do stosowania nad i pod wodą.
- W warunkach zgodnych z danymi technicznymi. (→ Dane techniczne)

W stosunku do tych urządzeń obowiązują następujące ograniczenia:

- **Użytkowanie w basenach** i wannach kąpielowych lub **w wodzie, w której mogą przybywać ludzie, jest wzbronione!**

Zakres dostawy

W zakres dostawy wchodzą:

- 1 × rozdzielacz

Opis produktu

LunAqua Power LED Driver jest solidnym rozdzielaczem, do którego można podłączyć maksymalnie cztery lampy OASE LED typoszeregu LunAqua Power LED. Rozdzielacz umożliwia łatwe i bezpieczne użytkowanie na powierzchni i sposób zanurzony.

Akcesoria

LunAqua Power LED kabel 10 m (42636) jako przedłużacz przewodu między rozdzielaczem i lampą.

Symbole na urządzeniu

IP 68 4 m	Pyło- i wodoszczelny do głębokości zanurzenia 4 m
	Transformator zabezpieczający
	Chronić przed bezpośrednim nasłonecznieniem
	Nie wyrzucać produktu do śmieci domowych
	Przeczytać i przestrzegać instrukcji użytkowania

Ustawienie i podłączenie

⚠ OSTRZEŻENIE

Możliwość odniesienia ciężkich obrażeń i śmierci w wyniku porażenia prądem elektrycznym.

▶ Przed przystąpieniem do prac przy urządzeniu należy odłączyć urządzenie od sieci.

⚠ OSTRZEŻENIE

Śmierć lub ciężkie obrażenia ciała w razie eksploatacji urządzenia w stawie pływackim. Uszkodzenie elementów elektrycznych urządzenia spowoduje, że woda zacznie przewodzić prąd elektryczny o niebezpiecznym napięciu.

▶ Urządzenie użytkować tylko wtedy, gdy nikt nie przebywa w wodzie.

▢ A, B

Urządzenie można ustawić zarówno pod wodą jak i poza wodą, na powietrzu.

Montaż na ścianie lub na dnie

Rozdzielacz nadaje się do mocowania albo na wytrzymałej ścianie albo na posadzce (mocne podłoże).

- Mocowanie na stropie nie jest dozwolone.

Należy postępować w sposób następujący:

▢ C

1. Wywiercić dwa otwory w podanym odstępie.
2. Przymocować rozdzielacz.
   – Użyć odpowiednich akcesoriów do mocowania.

Podłączenie

▢ E

Do rozdzielacza wolno podłączyć tylko lampy typoszeregu LunAqua Power LED.

- Każdą lampę można podłączyć bezpośrednio do rozdzielacza albo za pomocą przewodu przedłużającego LunAqua Power LED kabel 10 m (42636) do dowolnego wolnego wyjścia przy rozdzielaczu.
- Przestrzegać maksymalnej podłączonej mocy. (→ Dane techniczne)
  – Moc podłączona wynika z sumy poboru mocy poszczególnych lamp, które są podłączone do rozdzielacza.
  – Na stronie produktu tego rozdzielacza pod www.oase-livingwater.com pokazane są możliwe kombinacje podłączonych lamp.

Należy postępować w sposób następujący:

▢ D

1. Zdjąć kołpak ochronny z urządzenia.
2. Nałożyć złącze wtykowe i przymocować je dwiema śrubami (maks. 2,0 Nm (maks. 18 lb-in)).
   – Uszczelka gumowa musi być czysta i dokładnie pasować.
   – Wymienić uszkodzoną uszczelkę gumową.

Włączanie i wyłączanie

WSKAZÓWKA

Urządzenie ulegnie zniszczeniu, gdy zostanie podłączone do ściemniacza. Ono zawiera wrażliwe podzespoły elektryczne.

▶ Nie podłączać urządzenia do zasilania z regulacją napięcia.

Włączanie: Wtyczkę sieciową urządzenia włożyć do gniazdka.

- Skontrolować działanie lamp.

Wyłączanie: Wtyczkę sieciową urządzenia wyjąć z gniazdka.

Czyszczenie

⚠ OSTRZEŻENIE

Możliwość odniesienia ciężkich obrażeń i śmierci w wyniku porażenia prądem elektrycznym.

▶ Przed włożeniem rąk do wody należy odłączyć od sieci wszystkie urządzenia elektryczne znajdujące się w wodzie.

▶ Przed przystąpieniem do prac przy urządzeniu należy odłączyć urządzenie od sieci.

W razie potrzeby wyczyścić urządzenie czystą wodą i miękką szczotką.

- Należy zwrócić uwagę na to, aby do urządzenia nie przedostała się woda.

Magazynowanie / Przechowywanie w okresie zimowym

Lampę należy odinstalować i przechowywać w suchym miejscu, gdy temperatura wody lub otoczenia nie mieści się w dozwolonym zakresie. (→ Dane techniczne)

Usuwanie usterek

Usterka	Przyczyna	Środki zaradcze
Lampa nie świeci się	Lampa jest niepodłączona / brak napięcia zasilania	Skontrolować wszystkie przewody i przyłącza
	Rozdzielacz uszkodzony	Wymienić rozdzielacz
	Lampa uszkodzona	Wymienić lampę

Dane techniczne

Opis			Wartość
Napięcie znamionowe sieci		V / Hz	230 / 50
Maks. pobór mocy (pierwotny)		W	35,7
Maks. podłączona moc (wtórna)		W	30
Styk napięcia sterowanych lamp	Napięcie wyjściowe (stałe)	V DC	24
	Maks. prąd wyjściowy (zmienny)	mA	1250
Lampy sterowane prądem stałym	Prąd wyjściowy I (stały)	mA	350
	Prąd wyjściowy II (stały)	mA	700
	Max. napięcie wyjściowe (zmienne)	V DC	24
Maks. głębokość zanurzenia		m	4
Klasa ochrony		—	IP 68
Długość kabla sieciowego		m	3
Wymiary		mm	170 × 95 × 70
Masa		kg	1,5

Części zamienne

(→ Części zamienne)

Usuwanie odpadów

WSKAZÓWKA

Urządzenia nie wolno wyrzucać do pojemnika na odpady komunalne.

- ▶ Urządzenie należy oddać w wyznaczonym punkcie zbiórki surowców wtórnych.
- ▶ W razie wystąpienia pytań prosimy zwrócić się do lokalnego przedsiębiorstwa gospodarki odpadami. Tak można otrzymać informacje o prawidłowej utylizacji urządzenia.
- ▶ Przed przystąpieniem do utylizacji należy odciąć przewód zasilający urządzenia.

Původní návod. Návod je součástí přístroje a musí být předán případnému dalšímu uživateli společně s přístrojem.

Bezpečnostní pokyny

Elektrická přípojka

- Na elektroinstalaci ve venkovním prostředí se vztahují zvláštní předpisy. Elektroinstalaci smí provést výhradně elektrikář.
  - Elektrikář má z důvodu svého odborného vzdělání, znalostí a zkušeností kvalifikaci a smí provádět elektroinstalační práce ve venkovním prostředí. Elektrikář dokáže rozpoznat možná rizika a zajistí dodržení místních a národních norem, předpisů a ustanovení.
  - S případnými otázkami a potížemi se obraťte na kvalifikovaného elektrikáře.
- Přístroj připojujte pouze do zásuvky instalované v souladu s předpisy.
- Přístroj musí být zajištěn pomocí proudového chrániče (RCD) s reakčním proudem maximálně 30 mA.
- Přístroje zapojujte pouze tehdy, shodují-li se elektrické údaje přístroje s dostupným napájením.
- Chraňte otevřené zástrčky a zásuvky před vlhkostí.

Bezpečný provoz

- Dříve než sáhnete do vody, odpojte všechny elektrické přístroje od elektrického proudu. V opačném případě hrozí vážné nebo smrtelné úrazy následkem zasažení elektrickým proudem.
- Otevírejte kryt přístroje nebo příslušné díly pouze za předpokladu, že jste k tomu vysloveně vyzváni v návodu.
- Nepoužívejte přístroj, pokud jsou poškozeny elektrické vodiče nebo kryt.
- Nepoužívejte přístroj, pokud je jeho přívodní kabel poškozený. Přívodní kabel nelze vyměnit.
- Pokládejte vodiče tak, aby byly chráněny před poškozením a nikdo o ně nemohl zakopnout.
- Nikdy netahejte za elektrické rozvody a vodiče. Především pak nesmíte žádné přístroje přenášet za jejich vodiče a kabely.
- Pokládejte vodiče tak, aby byly chráněny před poškozením a nikdo o ně nemohl zakopnout.
- Provádějte na přístroji pouze činnosti, popisované v tomto návodu.
- Nikdy neprovádějte technické změny na přístroji.
- Používejte pouze originální náhradní díly a příslušenství.

Použití v souladu s určeným účelem

Výrobek, popsaný v tomto návodu, používejte pouze následujícím způsobem:

- Jako trafo pro OASE LED reflektory řady LunAqua Power LED.
- K použití v zařízeních vodotrysků a jezírek.
- K použití nad a pod vodou.
- Při dodržení technických údajů. (→ Technické údaje)

Pro přístroje platí následující omezení:

- **Provoz v plaveckých** bazénech, koupelnových vanách **nebo ve vodách, kde se mohou zdržovat osoby, je zakázán!**

Rozsah dodávky

Součástí dodávky je:

- 1 × trafo

Popis výrobku

LunAqua Power LED Driver je robustní trafo, ke kterému lze připojit až čtyři OASE LED reflektory řady LunAqua Power LED. Trafo umožňuje jednoduchý a bezpečný provoz nad a pod vodou.

Příslušenství

LunAqua Power LED kabel 10 m (42636) jako prodlužovací vedení mezi trafem a reflektorem.

Symboly na přístroji

IP 68 4 m	Prachotěsné a vodotěsné až do hloubky 4 m
	Bezpečnostní transformátor
	Chránit před přímým slunečním zářením
	Nevyhazujte do normálního domovního odpadu
	Přečtěte si návod k použití a řiďte se jím

Instalace a připojení

⚠ VAROVÁNÍ

Může dojít k vážnému zranění nebo usmrcení elektrickým proudem.

▶ Před zahájením práce na přístroji jej odpojte od elektrické sítě.

⚠ VAROVÁNÍ

Těžká zranění nebo smrt při provozu přístroje v koupacím rybníku. Kvůli vadným částem elektrického zařízení se vystavuje voda nebezpečnému elektrickému napětí.

▶ Přístroj provozujte pouze tehdy, pokud se vodě nezdržují žádné osoby.

▢ A, B

Zařízení můžete umístit do vody nebo mimo vodu.

Upevnění na stěnu nebo na podlahu

Trafo lze volitelně připojit k nosné stěně nebo na zem (pevný podklad).

- Připevnění ke krytu není možné.

Postupujte následovně:

▢ C

1. Vyvrtejte dva otvory ve stanovené vzdálenosti.
2. Upevněte trafa.
   – Používejte vhodný montážní materiál.

Vytvoření připojení

▢ E

K trafu lze připojit pouze reflektory řady LunAqua Power LED.

- Každý reflektor lze připojit přímo nebo pomocí prodlužovacího LunAqua Power LED kabelu 10 m (42636) k libovolnému volnému výstupu trafa.
- Dodržujte max. připojovací výkon. (→ Technické údaje)
  – Připojovací výkon je výsledkem součtu odebíraného výkonu jednotlivých reflektorů, které jsou připojené k trafu.
  – Produktová stránka trafa na adrese www.oase-livingwater.com ukazuje možné kombinace připojitelných reflektorů.

Postupujte následovně:

▢ D

1. Odstraňte z přístroje ochrannou krytku.
2. Nasaďte konektor a zajistěte jej oběma šrouby (max. 2,0 Nm (max. 18 lb-in)).
   – Gumové těsnění musí být čisté a musí být rozměrově a tvarově přesné.
   – Poškozené pryžové těsnění vyměňte.

Zapnutí a vypnutí

UPOZORNĚNÍ

Přístroj se zničí, pokud se bude provozovat se stmívačem. Obsahuje citlivé elektrické součásti.

▶ Přístroj nepřipojujte ke stmívatelnému zdroji proudu.

Zapnutí: Síťový konektor zařízení zasuňte do zásuvky.

- Zkontrolujte funkci reflektorů

Vypnutí: Vytáhněte síťový konektor zařízení.

Čištění

⚠ VAROVÁNÍ

Může dojít k vážnému zranění nebo usmrcení elektrickým proudem.

▶ Dříve než sáhnete do vody, odpojte všechny elektrické přístroje od elektrické sítě.

▶ Před zahájením práce na přístroji jej odpojte od elektrické sítě.

V případě potřeby přístroj čistěte čistou vodou a měkkým kartáčem.

- Pamatujte, že do přístroje nesmí vniknout žádná vlhkost.

Uložení/zazimování

Pokud není přípustná teplota vody nebo teplota okolí, musí se přístroj odinstalovat a uložit na suchém místě.
(→ Technické údaje)

Odstraňování poruch

Porucha	Příčina	Náprava
Reflektor nesvítí	Reflektor není připojený / chybí napájecí napětí	Zkontrolujte všechny kabely a zapojení
	Vadné trafo	Trafo vyměňte
	Vadný reflektor	Reflektor vyměňte

Technické údaje

Popis			Hodnota
Síťové jmenovité napětí		V / Hz	230 / 50
Max. odebíraný výkon (hl.)		W	35,7
Max. příkon (sec.)		W	30
Napěťová konstanta ovládaného osvětlení	Výstupní napětí (konstantní)	V DC	24
	Max. výstupní proud (variabilní)	mA	1250
Proudová konstanta ovládaných osvětlení	Výstupní proud I (konstantní)	mA	350
	Výstupní proud II (konstantní)	mA	700
	Max. výstupní napětí (proměnné)	V DC	24
Max. hloubka ponoru		m	4
Třída ochrany		—	IP 68
Délka napájecího kabelu		m	3
Rozměry		mm	170 × 95 × 70
Hmotnost		kg	1,5

Náhradní díly

(→ Náhradní díly)

Likvidace

UPOZORNĚNÍ

Toto zařízení nesmí být likvidováno společně s komunálním odpadem.

- ▶ Likvidujte zařízení ve sběrném dvoře.
- ▶ V případě dotazů kontaktujte místní společnost k likvidaci odpadů. U ní získáte informace o správné likvidaci zařízení.
- ▶ Předtím znemožněte další použití přístroje odříznutím kabelů.

Originálny návod. Návod patrí k prístroju a musí sa odovzdať ďalej spolu s ním.

Bezpečnostné pokyny

Prípojka elektrickej energie

- Pre elektrickú inštaláciu vo vonkajšej oblasti platia osobitné predpisy. Elektrickú inštaláciu smie vykonať len kvalifikovaný elektrikár.
  - Kvalifikovaný elektrikár je kvalifikovaný na základe svojho odborného vzdelania, poznatkov a skúseností a smie vykonávať elektrickú inštaláciu vo vonkajšej oblasti. Dokážu rozpoznať možné nebezpečenstvá a dodržiavať regionálne a vnútroštátne normy, predpisy a ustanovenia.
  - Pri otázkach a problémoch sa obráťte na kvalifikovaného elektrikára.
- Prevádzkujte prístroj len na zásuvke nainštalovanej podľa predpisov.
- Prístroj musí byť zabezpečený ochranným zariadením proti chybnému prúdu (RCD) s menovitým chybným prúdom maximálne 30 mA.
- Prístroj pripájajte iba vtedy, ak sa zhodujú elektrické údaje prístroja a napájania elektrickým prúdom.
- Otvorené zástrčky a zásuvky chráňte pred vlhkosťou.

Bezpečná prevádzka

- Odpojte všetky elektrické prístroje vo vode od elektrickej siete, skôr ako siahnete do vody. V opačnom prípade hrozia ťažké zranenia alebo smrť elektrickým prúdom.
- Kryt prístroja a príslušných dielov otvárajte len vtedy, ak je to výslovne uvedené v tomto návode.
- Nepoužívajte prístroj, ak sú elektrické vedenia alebo kryty poškodené.
- Prístroj vyhoďte, ak je sieťový napájací kábel poškodený. Vedenie pre pripojenie do siete nie je možné vymeniť.
- Vedenia pokladajte tak, aby boli chránené pred poškodeniami a aby o ne nemohol nikto zakopnúť.
- Nikdy neťahajte za elektrické vedenia. Na kábli nenoste žiadne zariadenie.
- Vedenia pokladajte tak, aby boli chránené pred poškodeniami a aby o ne nemohol nikto zakopnúť.
- Na prístroji vykonávajte iba činnosti, ktoré sú popísané v tomto návode.
- Nikdy na prístroji nevykonávajte technické zmeny.
- Používajte len originálne náhradné diely príslušenstvo.

Použitie v súlade s určeným účelom

Výrobok opísaný v tomto návode používajte výlučne týmto spôsobom

- Ako ovládač pre OASE LED svietidlá radu LunAqua Power LED.
- Pre nasadenie vo fontánach a jazierkach.
- Pre nasadenie nad a pod vodou.
- Pri dodržiavaní technických údajov. (→ Technické údaje)

Pre prístroje platia nasledujúce obmedzenia:

- **Prevádzka v plaveckých** bazénoch, kúpeľňových vaniach **alebo vo vodách, kde sa môžu zdržiavať osoby, je zakázaná!**

Rozsah dodávky

Súčasťou dodávky je:

- 1 × ovládač

Popis výrobku

LunAqua Power LED Driver je robustný ovládač, na ktorý sa dajú pripojiť až štyri OASE LED svietidlá radu LunAqua Power LED. Ovládač umožňuje jednoduchú a bezpečnú prevádzku vo vode a pod vodou.

Príslušenstvo

LunAqua Power LED Kábel 10 m (42636) ako predlžovacie vedenie medzi ovládačom a svietidlom.

Symboly na zariadení

IP 68 4 m	Prachotesný a vodotesný až do hĺbky 4 m
	Bezpečnostný transformátor
	Chráňte pred priamym slnečným žiarením
	Nelikvidujte s bežným komunálnym odpadom.
	Prečítajte si a dodržiavajte návod na použitie.

Inštalácia a pripojenie

⚠ VÝSTRAHA

Možné sú ťažké poranenia alebo smrť v dôsledku zásahu elektrickým prúdom.

▶ Odpojte prístroj od elektrickej siete, skôr ako začnete s prácami na prístroji.

⚠ VÝSTRAHA

Smrť alebo vážne zranenia spôsobené prevádzkou prístroja v jazierku určenom na kúpanie. V dôsledku poškodených elektrických dielov prístroja sa voda dostane pod nebezpečné elektrické napätie.

▶ Prístroj prevádzkujte len vtedy, ak sa vo vode nezdržiavajú osoby.

▢ A, B

Prístroj sa môže inštalovať vo vode alebo mimo vody.

Montáž na stenu alebo na zem

Ovládač sa dá podľa voľby upevniť na nosnej stene alebo na podlahe (pevný podklad).

- Upevnenie na strope nie je povolené.

Postupujte nasledovne:

▢ C

1. Vyvŕtajte dve diery s uvedeným odstupom.
2. Upevnite ovládač.
   – Používajte vhodný upevňovací materiál.

Vytvorenie pripojení

▢ E

Na ovládač sa smú pripojiť len svietidlá radu LunAqua Power LED.

- Každé svietidlo sa môže pripojiť priamo alebo pomocou predlžovacieho vedenia LunAqua Power LED kábla 10 m (42636) na ľubovoľný voľný prístup na ovládači.
- Dodržiavajte maximálny inštalovaný príkon. (→ Technické údaje)
  – Inštalovaný príkon vyplýva zo súčtu príkonov jednotlivých svietidiel, ktoré sú pripojené na ovládač.
  – Na stránke ovládača na www.oase-livingwater.com sú zobrazené možné kombinácie pripojiteľných svietidiel.

Postupujte nasledovne:

▢ D

1. Odnímte ochranný kryt na prístroji.
2. Nasaďte konektor a zaistite ho obomi skrutkami (max. 2.0 Nm (max. 18 lb-in)).
   – Gumové tesnenie musí byť čisté a musí presne lícovať.
   – Poškodené gumové tesnenie vymeňte.

Zapnutie a vypnutie

UPOZORNENIE

Prístroj sa zničí ak sa prevádzkuje s regulátorom. Obsahuje citlivé elektrické súčiastky.

▶ Nepripájajte prístroj k zdroju prúdu s regulovateľnou intenzitou napájania.

Zapnutie: Zasuňte sieťovú zástrčku prístroja do zásuvky.

- Skontrolujte funkciu svietidiel

Vypnutie: Vytiahnite sieťovú zástrčku prístroja.

Čistenie

⚠ VÝSTRAHA

Možné sú ťažké poranenia alebo smrť v dôsledku zásahu elektrickým prúdom.

▶ Odpojte všetky elektrické prístroje vo vode od elektrickej siete, skôr ako siahnete do vody.

▶ Odpojte prístroj od elektrickej siete, skôr ako začnete s prácami na prístroji.

Prístroj v prípade potreby očistite čistou vodou a mäkkou kefkou.

- Dbajte na to, aby do prístroja nevnikla vlhkosť.

Uloženie/prezimovanie

Prístroj sa musí odinštalovať a uskladniť v suchu, keď nie je dosiahnutá prípustná teplota vody a teplota okolia. (→ Technické údaje)

Odstráňte poruchu

Porucha	Príčina	Náprava
Svietidlo nesvieti	Svietidlo nie je pripojené/chýba napájacie napätie	Skontrolujte všetky prípojky a káble
	Chybný ovládač	Vymeňte ovládač
	Svietidlo chybné	Vymeňte svietidlo

Technické údaje

Opis			Hodnota
Menovité napätie siete		V/Hz	230/50
Max. príkon (pri.)		W	35,7
Max. inštalovaný príkon (sec.)		W	30
Svietidlá riadené konštantným napätím	Výstupné napätie (konštantné)	V jednosm.	24
	Max. výstupný prúd (variabilný)	mA	1250
Svietidlá riadené konštantným prúdom	Výstupný prúd I (konštantný)	mA	350
	Výstupný prúd II (konštantný)	mA	700
	Max. výstupné napätie (variabilné)	V jednosm.	24
Max. hĺbka ponorenia		m	4
Trieda ochrany		—	IP 68
Dĺžka sieťového kábla		m	3
Rozmery		mm	170 × 95 × 70
Hmotnosť		kg	1,5

Náhradné diely

(→ Náhradné diely)

Likvidácia

UPOZORNENIE

Tento prístroj sa nesmie likvidovať spolu s domovým odpadom.

- ▶ Prístroj zlikvidujte prostredníctvom určeného systému na spätný odber.
- ▶ V prípade otázok sa obráťte na miestnu spoločnosť pre likvidáciu odpadu. Tá vám poskytne informácie o správnom zneškodnení prístroja.
- ▶ Prístroj znefunkčnite prerezaním kábla.

Originalna navodila. Navodila spadajo k napravi in morajo biti ob predaji naprave drugi osebi posredovana naprej.

Varnostna navodila

Priključitev na električno omrežje

- Za zunanjo električno inštalacijo veljajo posebni predpisi. Električno inštalacijo lahko izvede samo električar.
  - Električar je zaradi svoje strokovne izobrazbe, znanja in izkušenj kvalificiran, da izvaja zunanje električne inštalacije. Prepozna lahko možne nevarnosti ter upošteva regionalne in nacionalne standarde, predpise in določila.
  - Če imate kakršnakoli vprašanja in probleme, se obrnite na strokovnjaka.
- Napravo je dovoljeno priključiti le v vgrajeno vtičnico, ki je v skladu s predpisi.
- Napravo morate zavarovati z varovalno napravo za okvarni tok (RCD) z odmero okvarnega toka maksimalno 30 mA.
- Priključitev naprave je dovoljena le, če se električni podatki naprave ujemajo s podatki električnega napajanja.
- Nepokrite vtiče in vtičnice zaščitite pred vlago.

Varna uporaba

- Vse električne naprave in instalacije izključite iz električnega omrežja, preden sežete v vodo. Drugače lahko pride do hudih telesnih poškodb ali smrti zaradi električnega udara.
- Ohišje naprave ali pripadajočih delov odpirajte samo, če ste v teh navodilih izrecno pozvani k temu.
- Naprave ne uporabljajte, če so električni kabli ali ohišje poškodovani.
- Napravo odstranite, če je omrežni priključni vod poškodovan. Omrežnega priključnega voda ni možno zamenjati.
- Vode polagajte tako, da so zaščiteni pred poškodbami in da nihče ne more pasti čez njih.
- Nikoli ne vlecite za električne kable. Nobenih naprav ne nosite za njihove kable.
- Vode polagajte tako, da so zaščiteni pred poškodbami in da nihče ne more pasti čez njih.
- Na napravi opravljajte samo tista dela, ki so opisana v teh navodilih.
- Naprave v nobenem primeru ni dovoljeno tehnično spreminjati.
- Uporabljajte le originalne nadomestne dele in opremo.

Pravilna uporaba

Izdelek, opisan v tem priročniku, uporabljajte le na naslednji način:

- Kot pogonska enota za LED-svetilke OASE serije LunAqua Power LED.
- Za uporabo v fontanah in ribnikih.
- Za uporabo nad in pod vodo.
- Ob upoštevanju tehničnih podatkov. (→ Tehnični podatki)

Za naprave veljajo naslednje omejitve:

- **Uporaba naprave v plavalnih** bazenih, kopalnih kadeh **ali vodotokih, v katerih bi se lahko nahajale osebe, je prepovedana!**

Vsebina pošiljke

V obseg dobave sodijo:

- 1 x pogonska enota

Opis izdelka

LunAqua Power LED Driver je robustna pogonska enota, na katero je mogoče priključiti do štiri LED-svetilke OASE serije LunAqua Power LED. Pogonska enota omogoča enostavno in varno delovanje nad in pod vodo.

Oprema

Kabel LunAqua Power LED dolžine 10 m (42636) kot podaljšek med pogonsko enoto in svetilko.

Simboli na napravi

IP 68 4 m	Odpornost proti prahu in vodi do globine 4 m
	Varnostni transformator
	Zaščitite pred neposrednimi sončnimi žarki
	Ne vrzite med običajne gospodinjske odpadke
	Preberite in upoštevajte navodila za uporabo

Postavitev in priklop

⚠ OPOZORILO

Možne so hude poškodbe ali smrt zaradi električnega udara.

▶ Ločite napravo iz električnega omrežja, preden začnete z deli na napravi.

⚠ OPOZORILO

Če naprava obratuje v kopalnem ribniku, lahko pride do smrti ali hudih telesnih poškodb. Zaradi okvarjenih električnih delov naprave je voda pod nevarno električno napetostjo.

▶ Naprava lahko obratuje le, če v vodi ni ljudi.

▢ A, B

Napravo lahko postavite bodisi pod vodo bodisi zunaj vode.

Pritrditev na steno ali tla

Pogonsko enoto lahko poljubno pritrdite na nosilno steno ali na tla (trdna podlaga).

- Pritrditev na strop ni dovoljena.

Postopek je naslednji:

▢ C

1. Na navedeni razdalji izvrtajte dve luknji.
2. Pritrdite pogonsko enoto.
   – Uporabite ustrezen montažni material.

Vzpostavitev priključkov

▢ E

Na pogonsko enoto lahko priključite le svetilke serije LunAqua Power LED.

- Vsako svetilko lahko priključite neposredno ali prek podaljška LunAqua Power LED dolžine 10 m (42636) na kateri koli prosti izhod na pogonski enoti.
- Upoštevajte maksimalno moč priključka. (→ Tehnični podatki)
  – Priključna moč izhaja iz vsote porabe energije posameznih svetilk, ki so priključene na pogonsko enoto.
  – Na spletni strani z izdelki pogonske enote www.oase-livingwater.com so navedene mogoče kombinacije svetilk za priključitev.

Postopek je naslednji:

▢ D

1. Odstranite zaščitno kapico z naprave.
2. Nataknite priključek in ga zavarujte z vijakoma (najv. 2,0 Nm (najv. 18 lb-in)).
   – Gumijasto tesnilo mora biti čisto in se tesno prilegati.
   – Poškodovano gumijasto tesnilo je treba zamenjati.

Vklop in izklop

NASVET

Naprava bo uničena, če jo boste uporabljali s senčnikom. Vsebuje občutljive električne sestavne dele.

▶ Naprave ne smete priključiti v senčni priključek.

Vklop: Električni vtič naprave vtaknite v vtičnico.

- Preverite delovanje svetilk.

Izklop: Izvlecite električni vtič naprave iz vtičnice.

Čiščenje

⚠ OPOZORILO

Možne so hude poškodbe ali smrt zaradi električnega udara.

▶ Vse električne naprave v vodi izklopite iz električnega omrežja, preden sežete v vodo.

▶ Ločite napravo iz električnega omrežja, preden začnete z deli na napravi.

Aparat po potrebi čistite s čisto vodo in mehko krtačo.

- Pazite, da v napravo ne bo vdre vlaga.

Skladiščenje/Prezimovanje

Napravo je treba demontirati in hraniti na suhem, če ni zagotovljena dovoljena temperatura vode ali temperatura okolice. (→ Tehnični podatki)

Odpravljanje motenj

Motnja	Vzrok	Ukrep
Svetilka ne sveti	Svetilka ni priključena/ni oskrbovalne napetosti	Preverite vse napeljave in priključke.
	Pogonska enota je okvarjena.	Zamenjajte pogonsko enoto.
	Svetilka je okvarjena.	Zamenjajte svetilko.

Tehnični podatki

Opis			Vrednost
Omrežna napetost		V / Hz	230 / 50
Maks. vhodni učinek (prim.)		W	35,7
Maksimalna priključna moč (sekund.)		W	30
Luči, krmiljenje s konstantno napetostjo	Izhodna napetost (konstantna)	V DC	24
	Maks. izhodna napetost (variabilna)	mA	1250
Luči, krmiljenje s konstantnim tokom	Izhodni tok I (konstanten)	mA	350
	Izhodni tok II (konstanten)	mA	700
	Maks. izhodna napetost (variabilna)	V DC	24
Maks. potopna globina		m	4
Razred zaščite		—	IP 68
Dolžina omrežnega kabla		m	3
Dimenzije		mm	170 × 95 × 70
Teža		kg	1,5

Nadomestni deli

(→ Nadomestni deli)

Odlaganje odpadkov

NASVET

Te naprave ne smete zavreči med gospodinjske odpadke.

- ▶ Napravo odstranite skozi za to predviden sistem sprejemanja odpadkov.
- ▶ Če imate kakršna koli vprašanja, se obrnite na lokalno podjetje za odstranjevanje odpadkov. Tam boste prejeli informacije o tem, kako pravilno odstraniti napravo.
- ▶ Pred tem naredite napravo neuporabno tako, da odrežete kabel.

Originalni priručnik. Priručnik je sastavni dio uređaja i potrebno ga je predati prilikom predaje uređaja.

Sigurnosne napomene

Električni priključak

- Za električnu montažu na otvorenom vrijede posebni propisi. Električnu montažu smije obavljati samo elektrotehnički stručnjak.
  - Elektrotehnički stručnjak je kvalificiran na temelju svoje stručne izobrazbe, znanja i iskustava i smije obavljati električnu montažu na otvorenom. On može prepoznati moguće opasnosti i pridržava se regionalnih i nacionalnih norma, propisa i odredaba.
  - Za sva pitanja i probleme obratite se elektrotehničkom stručnjaku.
- Priključite uređaj samo u propisno montiranu utičnicu.
- Uređaj mora biti zaštićen zaštitnom strujnom sklopkom (RCD) s nazivnom strujom kvara od maksimalno 30 mA.
- Priključite uređaj samo ako se električni podatci uređaja podudaraju s podatcima opskrbe elektroenergijom.
- Zaštitite otvorene prekidače i utičnice od vlage.

Siguran rad

- Prije posezanja u vodu odvojite sve električne uređaje koji se nalaze u vodi od električne mreže. U suprotnom postoji mogućnost teških ozljeda ili smrti zbog električnog udara.
- Kućište uređaja ili pripadajućih dijelova otvarajte samo ako se u uputama to izričito zahtijeva.
- Ne rabite uređaj ako su električni vodovi ili kućište oštećeni.
- Ako se kabel za napajanje ošteti ređaj zbrinite u otpad. Kabel za napajanje ne može se zamijeniti.
- Položite vodove tako da su zaštićeni od oštećenja i da nitko ne može pasti preko njih.
- Nikada nemojte vući za električne vodove. Nemojte nositi uređaj za njegov vod.
- Položite vodove tako da su zaštićeni od oštećenja i da nitko ne može pasti preko njih.
- Na uređaju obavljajte samo radove opisane u ovom priručniku.
- Nikada ne obavljajte tehničke izmjene na uređaju.
- Uporabite samo originalne rezervne dijelove i pribor.

Namjensko korištenje

U ovim uputama opisan proizvod upotrebljavajte isključivo kao što slijedi:

- Kao pogonske jedinice za OASE LED svjetiljke serije LunAqua Power LED.
- Za upotrebu u vodoskocima i jezercima.
- Za upotrebu iznad vode i pod vodom.
- Uz pridržavanje tehničkih podataka. (→ Tehnički podatci)

Za uređaje vrijede sljedeća ograničenja:

- **Zabranjeno je korištenje u bazenima,** kadama **ili u vodama u kojima se mogu nalaziti ljudi!**

Opseg isporuke

Isporučena oprema obuhvaća sljedeće:

- 1 × pogonsku jedinicu

Opis proizvoda

LunAqua Power LED Driver je robusna pogonska jedinica, na koju se mogu priključiti do četiri OASE LED svjetiljke serije LunAqua Power LED. Pogonska jedinica dopušta jednostavan i siguran rad iznad i ispod vode.

Dodatna oprema

LunAqua Power LED kabel od 10 m (42636) kao produžni vod između pogonske jedinice i svjetiljke.

Simboli na uređaju

IP 68 4 m	Zaštićeno od prašine i vodonepropusno do dubine od 4 m
	Sigurnosni transformator
	Zaštitite od izravnog sunčanog zračenja
	Ne bacajte u običan kućni otpad
	Pročitajte priručnik za uporabu i pridržavajte ga se

Postavljanje i priključivanje

⚠ UPOZORENJE

Moguće su teške ozljede ili smrt zbog strujnog udara.

▶ Odvojite uređaj od električne mreže prije nego što započnete s radovima na uređaju.

⚠ UPOZORENJE

Može doći do smrti ili teških ozljeda prilikom upotrebe uređaja u jezercu za kupanje. U slučaju kvara električnih dijelova uređaja, voda će biti pod opasnim naponom.

▶ Uređaj rabite samo ako se nitko ne nalazi u vodi.

▢ A, B

Uređaj je moguće postaviti u vodu ili izvan vode.

Pričvršćivanje na zid ili pod

Pogonska jedinica se može pričvrstiti primjerice na nosivi zid ili na pod (čvrsta podloga).

- Pričvršćenje na krov nije dopušteno.

Postupite na sljedeći način:

▢ C

1. Probušite dva otvora s navedenim razmakom.
2. Pričvrstite pogonsku jedinicu.
   – Koristite se samo prikladnim pričvrsnim materijalom.

Spajanje priključaka

▢ E

Na pogonsku jedinicu se smiju priključiti samo svjetiljke serije LunAqua Power LED.

- Svaka svjetiljka može se izravno ili uz pomoć produžnog voda LunAqua Power LED, kabela od 10 m (42636) priključiti na željeni slobodan izlaz na pogonskoj jedinici.
- Pridržavajte se maksimalne snage priključivanja. (→ Tehnički podatci)
  – Snaga priključivanja nastaje iz zbroja prihvata snage pojedinih svjetiljki, koje su priključene na pogonsku jedinicu.
  – Stranica proizvoda pogonske jedinice pod www.oase-livingwater.com pokazuje moguće kombinacije svjetiljki koje se mogu priključiti.

Postupite na sljedeći način:

▢ D

1. Skinite zaštitni poklopac na uređaju.
2. Nataknite utičnicu spojnicu i učvrstite je s pomoću dvaju vijaka (maks. 2.0 Nm (maks. 18 lb-in)).
   – Gumena brtva mora biti čista i usko nalijegati.
   – Zamijenite oštećenu gumenu brtvu.

Uključivanje i isključivanje

NAPOMENA

Uređaj će se uništiti ako se koristi s prigušivačem. Sadrži osjetljive električne dijelove.

▶ Ne priključujte uređaj na električno napajanje s regulatorom.

Uključivanje: Utaknite električni utikač uređaja u utičnicu.

- Provjerite funkcioniranje svjetiljka.

Isključivanje: Izvucite električni utikač uređaja.

Čišćenje

⚠ UPOZORENJE

Moguće su teške ozljede ili smrt zbog strujnog udara.

▶ Prije posezanja u vodu odvojite sve električne uređaje koji se nalaze u vodi od električne mreže.

▶ Odvojite uređaj od električne mreže prije nego što započnete s radovima na uređaju.

Uređaj po potrebi čistite čistom vodom i mekanom četkom.

- Pobrinite se za to da vlaga ne dospije u uređaj.

Skladištenje / čuvanje tijekom zime

Uređaj je potrebno demontirati i spremiti na suho mjesto ako nisu ispunjeni uvjeti dopuštene temperature vode ili okoline. (→ Tehnički podatci)

Otklanjanje neispravnosti

Neispravnost	Uzrok	Rješenje
Svjetiljka ne svijetli	Svjetiljka nije priključena / nedostaje opskrbni napon	Provjerite sve kabele i priključke
	Pogon nije ispravan	Zamijenite pogon
	Svjetiljka nije ispravna	Zamijenite svjetiljku

Tehnički podatci

Opis			Vrijednost
Nazivni napon mreže		V / Hz	230 / 50
Maks. utrošak energije (pri.)		W	35,7
Maks. priključna snaga (sek.)		W	30
Svjetiljke kontrolirane konstantnim naponom	Izlazni napon (konstantni)	V DC	24
	Maks. izlazna struja (varijabilna)	mA	1250
Svjetiljke kontrolirane konstantom strujom	Izlazna struja I (konstantna)	mA	350
	Izlazna struja II (konstantna)	mA	700
	Maks. izlazni napon (varijabilni)	V DC	24
Maks. dubina uranjanja		m	4
Klasa zaštite		—	IP 68
Duljina mrežnog kabela		m	3
Dimenzije		mm	170 × 95 × 70
Masa		kg	1,5

Pričuvni dijelovi

(→ Pričuvni dijelovi)

Zbrinjavanje

NAPOMENA

Ovaj uređaj ne smije se odlagati u kućni otpad.

- ▶ Zbrinite uređaj preko predviđenog sustava prikupljanja otpada.
- ▶ Ako imate pitanja, obratite se lokalnoj tvrtki za zbrinjavanje otpada. Ondje možete pronaći informacije o pravilnom zbrinjavanju uređaja.
- ▶ Onesposobite uređaj odsijecanjem kabela.

Traducerea instrucțiunilor originale Instrucțiunile aparțin aparatului și trebuie predate întotdeauna în cazul în care aparatul este remis.

Indicaţii de securitate

Conexiunea electrică

- Pentru instalația electrică din exterior se aplică dispoziții speciale. Instalația electrică poate fi executată numai de către un electrician calificat.
  - Datorită pregătirii de specialitate, cunoștințelor și experienței, electricianul este calificat și are permisiunea să execute instalații electrice în exterior. Acesta identifică posibilele pericole și respectă normele, prevederile și dispozițiile regionale și naționale.
  - Pentru întrebări şi probleme, vă rugăm să vă adresaţi unui electrician specializat.
- Conectați aparatul numai la o priză instalată corect.
- Asigurați-vă de securizarea aparatului cu un dispozitiv de protecție împotriva curenților vagabonzi (RCD) și împotriva curenților vagabonzi măsurați de maxim 30 mA.
- Racordați aparatul numai dacă datele electrice ale aparatului coincid cu cele ale instalației de alimentare cu energie electrică.
- Protejaţi ștecherele și conectorii cu mufă neacoperiți împotriva umidităţii.

Funcţionare sigură

- Deconectați de la rețeaua electrică toate aparatele electrice din apă, înainte de a introduce mâna în apă. Nerespectarea acestui lucru poate duce la vătămări grave sau la moarte prin electrocutare.
- Deschideţi carcasa aparatului sau a componentelor aferente numai în cazul în care se solicită explicit acest aspect în instrucţiuni.
- Nu utilizați aparatul în cazul în care cablurile electrice sau carcasa sunt deteriorate.
- Eliminați aparatul dacă cablul de alimentare este deteriorat. Cablul de alimentare al acestui aparat nu poate fi înlocuit.
- Pozați cablurile astfel încât să fie protejate împotriva deteriorărilor și să nu se împiedice nimeni de acestea.
- Nu trageți niciodată de cablurile de alimentare. În special, nu transportați niciun aparat de cablu.
- Pozați cablurile astfel încât să fie protejate împotriva deteriorărilor și să nu se împiedice nimeni de acestea.
- Executați la aparat numai lucrările care sunt descrise în aceste instrucțiuni.
- Nu efectuaţi niciodată modificări tehnice ale aparatului.
- Utilizaţi numai piese de schimb şi accesorii originale.

Utilizarea în conformitate cu destinaţia

Utilizați produsul descris în acest manual doar după cum urmează:

- Utilizat ca driver pentru becurile LED OASE aparținând seriei LunAqua Power LED.
- Pentru utilizarea în sisteme de fântâni şi iazuri.
- Pentru utilizarea deasupra apei şi submersibilă.
- Cu respectarea datelor tehnice. (→ Date tehnice)

Pentru aparate se aplică următoarele restricţii:

- **Funcţionarea în bazine de** înot, căzi de baie **sau ape în care se află persoane este interzisă!**

Conţinutul livrării

Din pachetul de livrare fac parte:

- 1 x driver

Descrierea produsului

LunAqua Power LED Driver reprezintă un driver robust la care pot fi conectate până la patru becuri LED OASE aparținând seriei LunAqua Power LED. Acest driver permite o utilizare facilă și sigură, atât deasupra apei, cât și sub apă.

Accesorii

LunAqua Power LED cablu 10 m (42636) cu rol de cablu prelungitor între driver și bec.

Simbolurile de pe aparat

IP 68 4 m	Etanș la praf și la apă până la o adâncime de 4 m
	Transformator de siguranță
	Protejați împotriva razelor directe ale soarelui
	Nu se reciclează împreună cu deșeurile menajere normale
	Citiți și respectați instrucțiunile de utilizare

Amplasarea şi racordarea

⚠ AVERTIZARE

Sunt posibile accidente grave sau moartea prin electrocutare.

▶ Deconectați aparatul de la rețea înainte de a începe să lucrați la acesta.

⚠ AVERTIZARE

Accidente grave sau deces la utilizarea aparatului într-un bazin de înot. Din cauza pieselor electrice defecte ale aparatului, apa se află sub tensiune electrică periculoasă.

▶ Utilizaţi aparatul numai dacă în apă nu se află nicio persoană.

▢ A, B

Aparatul poate fi instalat în apă sau în afara apei.

Fixarea în perete sau pardoseală

Opțional, driverul poate fi montat pe un perete suficient de rezistent sau pe podea (podea fixă).

- Nu este permisă montarea pe tavan.

Procedaţi după cum urmează:

▢ C

1. Perforați două găuri la distanța specificată.
2. Fixaţi driverul.
   – Utilizați materiale de fixare adecvate.

Realizaţi conexiunile

▢ E

La nivelul driverului pot fi conectate doar becuri aparținând seriei LunAqua Power LED.

- Fiecare bec poate fi racordat direct sau cu ajutorul unui cablu prelungitor LunAqua Power LED cablu 10 m (42636) la una dintre ieșirile libere ale driverului
- Respectați cerințele privind puterea maximă de conectare. (→ Date tehnice)
  – Puterea de conectare este dată de suma consumurilor de putere ale becurilor conectate la driver.
  – Pagina de produs a driverului care poate fi vizitată la adresa www.oase-livingwater.com prezintă o serie de combinații posibile de conectare a becurilor.

Procedaţi după cum urmează:

▢ D

1. Înlăturaţi capacul de protecţie de la aparat.
2. Cuplați conectorul și asigurați-l cu cele două șuruburi (max. 2,0 Nm (max. 18 lb-in)).
   – Asigurați-vă de starea curată și de fixarea corespunzătoare a garniturii de etanșare din cauciuc.
   – Înlocuiți garnitura din cauciuc deteriorată.

Conectarea şi deconectarea

INDICAȚIE

Aparatul se distruge, dacă este acționat cu un reostat. Conține componente electrice sensibile.

▶ Nu conectaţi aparatul la o alimentare cu curent cu intensitate reglabilă.

Conectarea: Se introduce în priză fișa de reţea a aparatului.

- Controlaţi funcţionarea becurilor.

Deconectarea: Scoateţi fișa de reţea a aparatului.

Curăţare

⚠ AVERTIZARE

Sunt posibile accidente grave sau moartea prin electrocutare.

▶ Deconectați de la rețeaua electrică toate aparatele electrice din apă, înainte de a introduce mâna în apă.

▶ Deconectați aparatul de la rețea înainte de a începe să lucrați la acesta.

La nevoie, curăţaţi aparatul cu apă limpede şi o perie moale.

- Nu permiteți pătrunderea de umiditatea în aparat.

Depozitare/depozitare pe timp de iarnă

Aparatul trebuie dezinstalat şi depozitat uscat atunci când nu poate fi asigurată respectarea valorilor admise privind temperatura apei și temperatura ambiantă. (→ Date tehnice)

Resetarea defecțiunii

Defecțiune	Cauză	Remediere
Becul nu se aprinde	Becul nu este conectat/lipsește tensiunea de alimentare	Controlaţi toţi conductorii şi toate racordurile
	Driver defect	Înlocuiţi driverul
	Bec defect	Înlocuiţi becul

Date tehnice

Descriere			Valoare
Tensiune nominală rețea		V / Hz	230 / 50
Consum max. de energie (pri.)		W	35,7
Puterea max. de conectare (sec.)		W	30
Corpuri de iluminat controlate cu tensiune constantă	Tensiune de ieşire (constantă)	V CC	24
	Curent de ieşire max. (variabil)	mA	1250
Corpuri de iluminat controlate cu curent constant	Curent de ieşire I (constant)	mA	350
	Curent de ieşire II (constant)	mA	700
	Tensiune de ieșire max. (variabilă)	V CC	24
Adâncimea max. de scufundare		m	4
Clasa de protecţie		—	IP 68
Lungimea cablului Cablu de reţea		m	3
Dimensiuni		mm	170 × 95 × 70
Masa		kg	1,5

Piese de schimb

(→ Piese de schimb)

Îndepărtarea deșeurilor

INDICAȚIE

Nu este permisă eliminarea ca deșeu menajer a acestui aparat.

- ▶ Eliminați aparatul prin sistemul de colectare prevăzut în acest scop.
- ▶ În cazul în care aveți întrebări, adresați-vă societăților locale de colectare a deșeurilor. Acolo primiți informații în legătură cu eliminarea corespunzătoare a aparatului.
- ▶ Faceți inutilizabil aparatul prin secționarea cablurilor.

Оригинално ръководство. Ръководството е част от уреда и при предаването на уреда винаги трябва да се предава с него.

Указания за безопасност

Електрическо свързване

- По отношение на електрическата инсталация на открито важат специални правила. Електрическата инсталация трябва да се изпълнява само от електротехник.
  - Електротехникът е квалифициран въз основа на своето професионално образование, знания и опит, и има право да изпълнява електрически инсталации на открито. Той може да разпознава възможни опасности и спазва регионалните и националните стандарти, правила и предписания.
  - При въпроси и проблеми се обръщайте към електроспециалист.
- Свързвайте уреда само към инсталирана според предписанията контактна кутия.
- Уредът трябва да е обезопасен с дефектнотокова защита (RCD) с номинален ток на утечка от максимум 30 mA.
- Свързвайте уреда само ако електрическите данни на уреда и електрозахранването съвпадат.
- Защитете отворените щепсели и контакти от влага.

Безопасна работа

- Преди да бъркате във водата, изключете всички електрически уреди във водата от електрическата мрежа. В противен случай има опасност от тежки наранявания или смърт поради токов удар.
- Отваряйте корпуса на уреда или на принадлежащите му части само ако това се изисква изрично според ръководството.
- Не използвайте уреда, ако електрическите проводници или корпусът са повредени.
- Изхвърлете уреда, ако захранващият кабел е повреден. Захранващият кабел не може да се сменя.
- Полагайте проводниците така, че да са защитени от повреди и никой да не се спъва в тях.
- Никога на дърпайте електрическите кабели. По специално не пренасяйте уреди за техните кабели.
- Полагайте проводниците така, че да са защитени от повреди и никой да не се спъва в тях.
- По уреда извършвайте само работите, които са описани в настоящото ръководство.
- Никога не извършвайте технически промени по уреда.
- Използвайте само оригинални резервни части и аксесоари.

Употреба по предназначение

Използвайте продукта, описан в това ръководство, само както следва:

- Като водач за OASE, LED светлини от серията LunAqua Power LED.
- За използване в системи за фонтани и градински езера.
- За използване над и под вода.
- При спазване на техническите данни. (→ Технически данни)

За уредите са валидни следните ограничения:

- **Използването н басейни**, вани **или други водоизточници, в които има хора, е забранено!**

Размер на доставката

Към обема на доставката спадат:

- 1 x драйвери

Описание на продукта

LunAqua Power LED Drivere здрав водач, към който могат да бъдат свързани до 4 светодиодни LunAqua Power LED осветителни тела OASE. Водачът позволява лесна и безопасна работа над и под водата.

Аксесоари

LunAqua Power LED Кабел 10 метра (42636) като удължителен кабел между водача и осветителя.

Символи върху уреда

IP 68 4 m	Прахоустойчив и водоустойчив до 4 метра дълбочина
	Предпазен трансформатор
	Да се пази от директни слънчеви лъчи
	Не изхвърляйте с обикновените битови отпадъци
	Прочетете и съблюдавайте ръководството за употреба

Монтаж и свързване

⚠ ПРЕДУПРЕЖДЕНИЕ

Възможни са тежки наранявания или смърт поради токов удар.

▶ Изключете уреда от електрическата мрежа преди да започнете работа с него.

⚠ ПРЕДУПРЕЖДЕНИЕ

Тежки наранявания или смърт при експлоатация на уреда в плавателен водоем. Дефектни електрически компоненти на уреда поставят водата под опасно електрическо напрежение.

▶ Използвайте уреда само ако във водата няма хора.

▢ A, B

Уредът може да се постави във водата или извън водата.

Монтаж към стена или върху пода

Водачът може по желание да бъде прикрепен към носеща стена или към земята (неподвижна основа).

- Закрепването към тавана не е разрешено.

Процедирайте по следния начин:

▢ C

1. Пробийте два отвора на посоченото разстояние.
2. Защитете водача.
   – Използвайте подходящ монтажен материал.

Свързване

▢ E

Само осветителни тела от серията LunAqua Power LED могат да бъдат свързани към водача.

- Всяко осветително тяло може да бъде свързано директно LunAqua Power LED или чрез удължителния кабел на 10 метра (42636) към всеки свободен изход на водача.
- Поддържайте максималната мощност на свързване. (→ Технически данни)
  – Мощността на свързване е резултат от сумата от консумацията на енергия на отделните осветителни тела, които са свързани към водача.
  – Интернет страницата на производителя www.oase-livingwater.com показва възможни комбинации от свързващи се светлини.

Процедирайте по следния начин:

▢ D

1. Свалете предпазната капачка на уреда.
2. Вкарайте щекера и фиксирайте с двата винта (макс. 2,0 Nm (max. 18 lb-in)).
   – Гуменото уплътнение трябва да е чисто и да пасва точно.
   – Подменяйте повредено гумено уплътнение.

Включване и изключване

УКАЗАНИЕ

Уредът се поврежда, когато се работи с димер. Съдържа чувствителни електрически компоненти.

▶ Не свързвайте уреда към електрозахранване с димер.

Включване: Включете мрежовия щепсел на уреда в контакта.

- Контрол на функционирането на осветителните тела

Изключване: Изключете мрежовия щепсел на уреда.

Почистване

⚠ ПРЕДУПРЕЖДЕНИЕ

Възможни са тежки наранявания или смърт поради токов удар.

▶ Преди да бърката във водата, изключете всички електрически уреди във водата от електрическата мрежа.

▶ Изключете уреда от електрическата мрежа преди да започнете работа с него.

При нужда почиствайте уреда с чиста вода и с мека четка.

- Уверете се, че в уреда не попада влага.

Съхранение/Зазимяване

Устройството трябва да се демонтира и да се съхранява сухо, когато няма допустима температура на водата или температура на околната среда. (→ Технически данни)

Отстраняване на неизправности

Неизправност	Причина	Помощ за отстраняване
Светлината не свети	Не е свързана светлина / липсва захранващо напрежение	Проверете всички кабели и връзки
	Дефектно управляващо устройство	Сменете управляващото устройство
	Дефектно осветително тяло	Сменете осветителното тяло

Технически данни

Описание			Стойност
Номинално напрежение на мрежата		V / Hz	230 / 50
Максимална консумация на енергия (пр.)		W	35,7
Максимално свързано натоварване (сек.)		W	30
Контролни лампи с постоянно напрежение	Изходно напрежение (постоянно)	V DC	24
	Максимален изходен ток (променлив)	mA	1250
Контролни лампи с постоянен ток	Изходен ток I (постоянен)	mA	350
	Изходен ток II (постоянен)	mA	700
	Максимално изходно напрежение (променливо)	V DC	24
Максимална дълбочина		m	4
Клас на защита		—	IP 68
Дължина на захранващия кабел		m	3
Размери		mm	170 × 95 × 70
Тегло		kg	1,5

Резервни части

(→ Резервни части)

Изхвърляне

УКАЗАНИЕ

Този уред не бива да се изхвърля като битов отпадък.

- ▶ Изхвърлете уреда чрез предвидената за тази цел система за обратно приемане.
- ▶ При въпроси се обърнете към местен пункт за събиране на отпадъци. Там ще получите информация за правилното изхвърляне на уреда.
- ▶ Направете уреда негоден за употреба, като отрежете кабелите.

Оригінальний посібник з експлуатації. Посібник з експлуатації є частиною комплекту пристрою, тому завжди повинен передаватися разом із ним.

Інструкція з техніки безпеки

Підключення до мережі

- Для електричних пристроїв на відкритому повітрі застосовуються спеціальні правила. Електромонтажні роботи може виконувати лише кваліфікований електрик.
  - Електрик повинен мати відповідну кваліфікацію, знання та досвід, і мати дозвіл проводити електромонтажні роботи на вулиці. Він повинен усвідомлювати можливу небезпеку та дотримуватися регіональних та національних стандартів, правил та норм.
  - У разі виникнення питань і проблем звертайтеся до кваліфікованого електрика.
- Підключайте пристрій тільки до правильно встановленої розетки.
- Пристрій має бути захищено диференційним вимикачем (RCD) з максимальним номінальним диференційним струмом 30 мА.
- Під'єднуйте пристрій лише у випадку, якщо його електричні характеристики збігаються з даними джерела живлення.
- Відкриті штекери та роз'єми слід захистити від вологи.

Безпечна робота

- Перед тим, як занурити руки у воду, відключіть від мережі електроживлення усі пристрої, які знаходяться у воді. Це може призвести до серйозних травм або смерті від ураження електричним струмом.
- Відкривайте корпус пристрою або його компонентів лише за наявності чітких вказівок щодо цього в інструкції.
- Не використовуйте пристрій у разі пошкодження електричних з'єднань або корпусу.
- Утилізуйте пристрій, якщо мережевий з'єднувальний кабель пошкоджено. Мережевий з'єднувальний кабель замінити неможливо.
- Кабелі слід прокладати так, щоб захистити їх від пошкоджень і не створювати небезпеку падіння для людей.
- Ніколи не тягніть за електричні кабелі. Не переносьте ніякі пристрої, тримаючи за кабель.
- Кабелі слід прокладати так, щоб захистити їх від пошкоджень і не створювати небезпеку падіння для людей.
- Проводьте з пристроєм тільки ті роботи, які описані в цій інструкції.
- Не здійснюйте технічних змін у пристрої.
- Використовуйте тільки оригінальні запасні частини і оригінальні комплектуючі.

Використання пристрою за призначенням

Використовуйте пристрій, описаний у цій інструкції, лише наступним чином:

- Драйвер сумісний лише зі світлодіодними освітлювальними приладами фірми OASE серії LunAqua Power LED.
- Для використання у фонтанних установках та ставках.
- Для використання над і під водою.
- Відповідно до технічних характеристик. (→ Технічні характеристики)

На прилад поширюються наступні обмеження:

- **Заборонено використовувати пристрій** у басейнах, ваннах і водоймах, **де можуть знаходитися люди!**

Об’єм поставок

У комплект входять:

- драйвер (1 шт.)

Опис виробу

LunAqua Power LED Driver — надійний драйвер, до якого можна під’єднувати до чотирьох світлодіодних освітлювальних приладів OASE серії LunAqua Power LED. Безпечна експлуатація над та під водою.

Обладнання

LunAqua Power LED Кабель 10 м (42636) — подовжувач між драйвером та освітлювальним приладом.

Символи на пристрої

IP 68 4 m	Захист від пилу і водонепроникність на глибинах до 4 м
	Захисний трансформатор
	Захищайте від дії прямого сонячного проміння
	Утилізація зі звичайним побутовим сміттям заборонена.
	Прочитайте інструкцію з експлуатації та дотримуйтеся її вказівок.

Встановлення та підключення

⚠ УВАГА!

Можливі серйозні травми або смерть від ураження електричним струмом.

▶ Перед початком роботи з пристроєм відключіть його від джерела живлення.

⚠ УВАГА!

Пристрій може стати причиною серйозних травм або смерті, якщо він використовується в плавальному ставку. У воді може виникати небезпечна електрична напруга через несправні електричні деталі пристрою.

▶ Використовуйте прилад тільки якщо в воді немає людей.

▢ A, B

Пристрій можна встановлювати у воді та поза водою.

Настінне або підлогове кріплення

Драйвер можна закріпити на стіні, яка здатна витримувати навантаження, або на підлозі (нерухомій основі).

- Кріплення до стелі не допускається.

Необхідно виконати наступні дії:

▢ C

1. Просвердліть два отвори на потрібній відстані один від одного.
2. Закріпіть драйвер.
   – Використовуйте лише належні кріпильні засоби!

Установлення з’єднань

▢ E

До драйвера дозволяється під’єднувати лише світильні прилади серії LunAqua Power LED.

- Світильні прилади можна під’єднувати безпосередньо або за допомогою подовжувального кабелю LunAqua Power LED довжиною 10 м (42636) до будь-якого вільного виходу на драйвері.
- Не перевищуйте максимальну підведену потужність! (→ Технічні характеристики)
  – Підведена потужність є сумарним споживанням потужності окремих світильних приладів, які під’єднані до драйвера.
  – На присвяченій цьому драйвера сторінці на нашому веб-сайті www.oase-livingwater.com наведено можливі комбінації світильних приладів, які можна під'єднати.

Необхідно виконати наступні дії:

▢ D

1. Від’єднати захисний ковпак від приладу.
2. Вставити штепсельне з'єднання та зафіксувати обома гвинтами (макс. 2.0 Нм).
   – Гумове ущільнення має бути чистим і щільно прилягати.
   – Пошкоджене гумове ущільнення необхідно замінити.

Увімкнення та вимкнення

ПРИМІТКА

Пристрій пошкоджується, коли він використовується з реостатом. Він містить чутливі електричні елементи.

▶ Не приєднуйте пристрій до джерела живлення з можливістю регулювання.

Увімкнення: Увімкнути мережевий штекер пристрою в розетку.

- Проконтролювати працездатність освітлювального приладу

Вимкнення: Від’єднати мережевий штекер пристрою.

Очищення

⚠ УВАГА!

Можливі серйозні травми або смерть від ураження електричним струмом.

▶ Перед тим, як занурити руки у воду, відключіть від мережі електроживлення усі пристрої, які знаходяться у воді.

▶ Перед початком роботи з пристроєм відключіть його від джерела живлення.

За потреби почистіть пристрій чистою водою і м’якою щіткою.

- Забезпечте, щоб в пристрій не потрапила волога.

Зберігання пристрою, в т. ч. взимку

Якщо температура води або навколишнього середовища не відповідає вимогам, прилад потрібно демонтувати та зберігати у сухому місці.(→ Технічні характеристики)

Усунення несправностей

Виявлення та усунення несправностей	Причина	Усунення
Освітлювальний прилад не працює	Освітлювальний прилад не під'єднаний до мережі / Відсутнє живлення	Перевірити всі кабелі та гнізда
	Драйвер несправний	Замінити драйвер
	Освітлювальний прилад несправний	Замінити освітлювальний прилад

Технічні характеристики

Опис			Значення
Розрахункова напруга у мережі		В /Гц	230/50
Макс. споживана потужність (перв.)		Вт	35,7
Максимальна підведена потужність (втор.)		Вт	30
Світильники, керовані постійною напругою	Вихідна напруга (постійна)	В постійного струму	24
	Макс. вихідний струм (змінний)	мА	1250
Світильники, керовані постійним струмом	Вихідний струм (постійний)	мА	350
	Вихідний струм II (постійний)	мА	700
	Макс. вихідна напруга (змінна)	В постійного струму	24
Макс. глибина занурення		м	4
Клас захисту		—	IP 68
Довжина кабелю мережевого шнуру		м	3
Розміри		мм	170 × 95 × 70
Вага		кг	1,5

Запасні частини

(→ Запасні частини)

Утилізація

ПРИМІТКА

Цей пристрій заборонено утилізувати разом із побутовими відходами.

- ▶ Утилізуйте пристрій тільки через передбачену для цього систему повернення відходів для переробки.
- ▶ У разі виникнення питань звертайтеся до місцевого підприємства з утилізації відходів. Там Вам нададуть усю інформацію щодо належної утилізації приладу.
- ▶ Попередньо необхідно відрізати кабель живлення, щоб зробити пристрій непридатним для використання.

Оригинал руководства по эксплуатации. Руководство по эксплуатации относится к данному устройству и всегда должно передаваться вместе с ним.

Указания по технике безопасности

Электрическое соединение

- Для электроподключения вне помещений действуют особые инструкции. Работы по электроподключению должен выполнять только квалифицированный электрик.
  - Квалифицированный электрик должен иметь специальное образование, обладать знаниями и опытом и должен иметь право выполнять работы по электроподключению вне помещений. Квалифицированный электрик должен быть осведомлен о наличии возможных опасностей и должен соблюдать местные и общегосударственные нормы, инструкции и постановления.
  - При возникновении вопросов и проблем обращайтесь к специалисту-электрику.
- Подключайте устройство только к розетке, установленной по инструкции.
- Устройство должно быть защищено автоматическим выключателем (УДТ) с максимальным расчетным током утечки 30 мА.
- Подключайте устройство к сети только в том случае, когда электрические характеристики устройства соответствуют данным сетевого электропитания.
- Защищайте от влаги открытые штекеры и гнезда розеток.

Безопасная эксплуатация

- Перед контактом с водой отключите от электросети все находящиеся в воде электроустройства. Иначе в результате поражения током возможны серьезные травмы или смерть.
- Открывайте корпус устройства или принадлежащие к нему части только тогда, когда в настоящем руководстве по эксплуатации на это четко указано.
- Нельзя пользоваться устройством, если его корпус или электрические кабели повреждены.
- Данное устройство нужно утилизировать, если его сетевой кабель окажется поврежденным. Сетевой кабель замене не подлежит.
- Укладывайте электрокабели так, чтобы они были защищены от возможных повреждений и чтобы люди не могли через них споткнуться.
- Никогда не тяните оборудование за электрические кабели. Запрещается переносить устройства, держа их за кабель.
- Укладывайте электрокабели так, чтобы они были защищены от возможных повреждений и чтобы люди не могли через них споткнуться.
- В устройстве разрешается выполнять только те работы, которые описаны в данном руководстве по эксплуатации.
- Запрещается вносить изменения в конструкцию устройства.
- Используйте только оригинальные запчасти и принадлежности.

Использование прибора по назначению

Описанное в данном руководстве по эксплуатации изделие разрешается использовать только следующим образом:

- В качестве блока питания для светодиодов OASE типоряда LunAqua Power LED.
- Для использования в фонтанных установках и прудах.
- Для использования над и под водой.
- При соблюдении технических параметров. (→ Технические параметры)

На устройства распространяются следующие ограничения:

- **Эксплуатация в плавательных бассейнах, ваннах или водоемах, в которых могут находиться люди, запрещена!**

Объём поставок

В комплект поставки входит:

- 1 × блок питания

Описание изделия

LunAqua Power LED Driver это прочный блок питания, к которому можно подключать до четырех светодиодов OASE типоряда LunAqua Power LED. Блок питания обеспечивает надежную работу над водой и под водой.

Комплектующие

LunAqua Power LED Кабель 10 м (42636) в качестве удлинителя между между блоком питания и светильником.

Символы на приборе

IP 68 4 m	Пыле и водонепроницаемость до глубины 4 м
	Предохранительный трансформатор
	Защищайте от прямого воздействия солнечных лучей
	Не выбрасывайте с обычным бытовым мусором
	Прочитайте руководство по эксплуатации и соблюдайте его положения

Установка и подсоединение

⚠ ПРЕДУПРЕЖДЕНИЕ

Возможен смертельный исход или серьезные травмы вследствие поражения током.

▶ Сначала отключите устройство от сети и только после этого приступайте к работе с ним.

⚠ ПРЕДУПРЕЖДЕНИЕ

Смерть или травмы тяжелой степени при эксплуатации устройства в пруду для купания. Дефектные части электрооборудования могут привести к возникновению опасного электрического напряжения в воде.

▶ Устройство можно эксплуатировать только тогда, когда в воде не находятся люди.

▢ A, B

Устройство можно разместить как в воде, так и на воздухе.

Крепление на стене или на горизонтальном основании

Блок питания можно по желанию закреплять на прочной стенке или на полу (на прочном основании).

- Закреплять на потолке не разрешается.

Необходимо выполнить следующие действия:

▢ C

1. Просверлите два отверстия на указанном расстоянии.
2. Закрепите блок питания.
   – Используйте пригодный крепежный материал.

Выполнить соединения

▢ E

К блоку питания разрешается подключать светодиоды только типоряда LunAqua Power LED.

- Каждый светодиод можно подключать к свободному выходу блока питания напрямую или с помощью удлинительного кабеля LunAqua Power LED длиной 10 м (42636).
- Нужно соблюдать макс. подводимую мощность. (→ Технические параметры)
  – Подводимая мощность результируется из суммы потребляемых мощностей всех светодиодов, подключенных к блоку питания.
  – Страница в интернете с описанием продукта www.oase-livingwater.com демонстрирует возможные комбинации подключения светодиодов.

Необходимо выполнить следующие действия:

▢ D

1. Уберите защитный колпачок с устройства.
2. Вставьте штекерный соединитель и зафиксируйте двумя болтами (макс. 2,0 Нм (макс. 18 фунто-дюймов)).
   – Резиновый уплотнитель должен быть чистым и точно подогнанным по размеру.
   – Замените поврежденный резиновый уплотнитель.

Включение и выключение

УКАЗАНИЕ

Устройство выйдет из строя, если его эксплуатировать вместе с регулятором яркости. В устройстве используются чувствительные электрические компоненты.

▶ Не подключайте устройство к источнику питания с регулированием яркости.

Включение: Сетевой штекер устройства вставить в розетку.

- Проконтролируйте работу светильников

Выключение: Извлеките сетевой штекер устройства из розетки.

Очистка

⚠ ПРЕДУПРЕЖДЕНИЕ

Возможен смертельный исход или серьезные травмы вследствие поражения током.

▶ Перед контактом с водой отключите от электросети все находящиеся в воде электроустройства.

▶ Сначала отключите устройство от сети и только после этого приступайте к работе с ним.

В случае необходимости выполняйте чистку прибора чистой водой и мягкой щеткой.

- Следите за тем, чтобы в устройство не попала влага.

Хранение на складе/хранение в зимнее время

Устройство нужно демонтировать и хранить в сухом месте, если температура воды или окружающей среды не соответствует допустимому значению. (→ Технические параметры)

Устранение неисправности

Неисправность	Причина	Устранение неисправности
Светодиод не светится	Светодиод не подключен / отсутствует напряжение	Проконтролируйте все кабели и подсоединения
	Блок питания неисправен	Замените блок питания
	Светодиод неисправен	Замените светодиод

Технические параметры

Описание			Значение
Номинальное напряжение сети		В / Гц	230/50
Макс. потребляемая мощность (перв.)		Вт	35,7
Макс. подключаемая мощность (втор.)		Вт	30
Светильники управляемые постоянным напряжением	Выходное напряжение (постоянное)	В пост. тока	24
	Макс. ток на выходе (переменный)	мА	1250
Светильники управляемые постоянным током	Ток на выходе I (постоянный)	мА	350
	Ток на выходе II (постоянный)	мА	700
	Макс. напряжение на выходе (переменное)	В пост. тока	24
Макс. глубина погружения		м	4
Класс защиты		—	IP 68
Длина сетевого кабеля		м	3
Габариты		мм	170 × 95 × 70
Вес		кг	1,5

Запчасти

(→ Запчасти)

Утилизация

УКАЗАНИЕ

Данное устройство нельзя утилизировать вместе с домашними отходами!

- ▶ Утилизируйте устройство через предусмотренную для этого систему возврата электротоваров.
- ▶ При возникновении вопросов и проблем обращайтесь в местную фирму утилизации. Там вы получите информацию о правильной утилизации устройства.
- ▶ Сделайте устройство непригодным для эксплуатации, перерезав электрокабель.

原始说明书。说明书是设备的一部分，在移交设备时必须始终将其一并移交。

安全提示

电气连接

- 室外区域电气安装遵循特殊规定。电气安装只能由专业电工进行。
  - 专业电工因其技术培训、知识和经验而具有相应资质，允许在室外区域进行电气安装。他们能够识别潜在危险，并遵守地区和国家标准、规则和规定。
  - 如有疑问或问题，请您咨询专业电工。
- 只能将设备连接到按规定安装的插座上。
- 本设备必须使用故障电流保护装置 (RCD) 进行保护，其测量错误电流为最大 30 mA。
- 只有当设备的电气数据和电源的电气数据一致时，才允许连接设备。
- 防止未连接的插头和插座受潮。

安全操作

- 在接触水之前，将水中的所有电气设备从电源断开。否则电击可导致死亡或重伤。
- 只有当该说明书中明确要求时，才能打开设备外壳或相关部件。
- 当电线或外壳损坏时，请勿使用设备。
- 电源软线不能更换，如果软线损坏，此器具应废弃。
- 敷设电线时保护其不受损坏，并且注意不要绊倒任何人。
- 切勿拉扯电缆。尤其不要借助电缆来搬运设备。
- 敷设电线时保护其不受损坏，并且注意不要绊倒任何人。
- 只能在设备上进行本说明书中有述的工作。
- 切勿在设备上进行任何技术更改。
- 只能使用原装备件和配件。

按照规定的使用

请仅将本说明书中所述的产品用于如下用途：

- 作为 LunAqua Power LED 系列 OASE LED 灯的驱动器
- 用于喷泉设备和池塘内。
- 用于水上和水下。
- 遵守技术数据。(→ 技术数据)

对于设备有以下限制：

- **禁止在有人出现的地方，如游泳**池、浴缸 **或者水域中使用！**

供货范围

供货范围包括：

- 1 × 驱动器

产品介绍

LunAqua Power LED Driver 是一个强大的驱动器，最多可连接四个 LunAqua Power LED 系列的 OASE LED 灯。该驱动器可在水面上方和水下进行简单安全地操作。

配件

10 m LunAqua Power LED 电缆 (42636) 作为驱动器和探照灯之间的延长电缆。

设备上的符号

IP 68 4 m	防尘且防水深度最大 4 m
	安全变压器
	防止阳光直接照射
	不可按普通生活垃圾处置
	请阅读并遵守使用说明

安装和连接

⚠ 警告

电击可导致重伤或死亡。

▶ 断开设备电源之后才能开始在设备上工作。

⚠ 警告

在游泳池中运行设备时可导致重伤或死亡。电气设备零件损坏将使水处于危险电压下。

▶ 只有在水里无人时才能运行设备。

▢ A, B

可在水中或水位以上架装设备。

墙体或地面固定

可选择性地将驱动器安装到可承载的墙壁上或地面上（硬质地面）。

- 不允许安装在天花板上。

步骤如下：

▢ C

1. 按照指定的距离钻两个孔。
2. 安装驱动器。
   – 使用适合的安装材料。

建立连接

▢ E

仅允许将 LunAqua Power LED 系列的 OASE LED 灯连接到驱动器上。

- 每个探照灯可直接或借助延长电缆 10 m LunAqua Power LED 电缆 (42636) 连接到驱动器上的任意闲置输出端上。
- 遵守最大的连接功率。(→ 技术数据)
  - 连接功率为驱动器上连接的各个探照灯的功率消耗总和。
  - 在驱动器的产品页面 www.oase-livingwater.com 中可了解关于可连接探照灯的各种组合方式。

步骤如下：

▢ D

1. 移除设备上的保护罩。
2. 将连接器插上并用两个螺栓固定（最大 2.0 Nm （最大 18 lb-in））。
   - 橡胶密封垫必须干净且放置正确。
   - 更换已经受损的橡胶密封垫。

开启或关闭

提示

如果用调光器运行设备，设备会损坏。包含敏感电组件。

▶ 不得将设备连接到可调光供电装置上。

开启：将设备的电源插头插入插座。

- 检查控制灯的功能。

关闭：拔下设备的电源插头。

清洁

⚠ 警告

电击可导致重伤或死亡。

▶ 接触水之前，断开水中所有电气设备的电源。

▶ 断开设备电源之后才能开始在设备上工作。

需要时用清水和软毛刷清洁设备。

- 请注意防止水分进入设备。

存放/过冬

如果水温或环境温度超出了允许的范围，设备必须拆卸下来且存放在干燥位置。(→ 技术数据)

故障排除

故障	原因	对策
探照灯不亮	探照灯未连接 / 电源断开	检查所有线缆及连接
	驱动器损坏	更换驱动器
	探照灯损坏	替换探照灯

技术数据

说明			值
电源测定电压		V / Hz	230 / 50
最大功率消耗 (pri.)		W	35.7
最大连接功率 (sec.)		W	30
电压恒定的照明灯	输出电压（恒定）	V DC	24
	最大输出电流 (sec.)	mA	1250
电流恒定的照明灯	输出电流 I（恒定）	mA	350
	输出电流 II（恒定）	mA	700
	最大输出电压 (sec.)	V DC	24
最大浸入深度		m	4
防护等级		—	IP 68
电缆长度		m	3
尺寸		mm	170 × 95 × 70
重量		kg	1.5

备件

(→ 备件)

丢弃处理

提示

本设备不得按生活垃圾进行废弃处理。

▶ 通过专门的回收系统废弃处理本设备。

▶ 如有疑问，请您咨询当地的垃圾处理公司。您在那里可以获得正确处理设备的信息。

▶ 请剪断电线，确保设备无法使用。

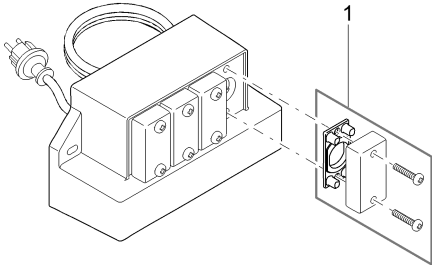

LAA0062

1	43867

OASE GmbH
Tecklenburger Straße 161
48477 Hörstel | Germany
✆ +49 (0) 5454 80-0
+49 (0) 5454 80-9353
info@oase.com

40313/09-24